Extraflame®

Riscaldamento a Pellet

MANUAL DO UTILIZADOR ESTUFAS A PELLETS

ANASTASIA PLUS

MADE IN ITALY
design & production

PORTUGUÊS/PORTOGHESE

PORTUGUÊS **4**

ADVERTÊNCIAS **4**
SEGURANÇA **4**
MANUTENÇÃO ORDINÁRIA **4**
INSTALAÇÃO **5**
INFORMAÇÕES GERAIS 5
DISTÂNCIAS MÍNIMAS 5
LIGAÇÃO AO AR DE COMBUSTÃO 6
DETALHES ANASTASIA PLUS **7**
PLACA RÁDIO / EMERGÊNCIA 7
REATIVAÇÃO 7
CARACTERÍSTICAS CANALIZAÇÃO **8**
FUNCIONAMENTO CANALIZAÇÃO PREDEFINIDA NA FÁBRICA **8**
FUNCIONAMENTO CANALIZAÇÃO COM TERMÓSTATO OU SONDA (OPCIONAL) **8**
TERMÓSTATO SUPLEMENTAR STANDBY (OPCIONAL) **9**
REATIVAÇÃO 9
FUSÍVEIS 9
PELLETS E CARREGAMENTO **10**
PALMAR **11**
CONFIGURAÇÃO 11
TIPO E SUBSTITUIÇÃO DAS BATERIAS 11
CARACTERÍSTICAS PALMAR **12**
DISPLAY **13**
MENU GERAL **14**
INSTRUÇÕES DE BASE 14
PROGRAMAÇÕES PARA A PRIMEIRA PARTIDA **15**
DATE AND TIME SETTINGS (DEFINIÇÃO DATA E HORA) 15
SET LANGUAGE (CONFIGURAR LÍNGUA) 15
FUNCIONAMENTO E LÓGICA **16**
USER MENU (MENU DO USUÁRIO) **17**
PELLETS (PELLET) 17
V1 - FAN 17
RESET 17
SET CHRONO (CONFIGURAR CHRONO) **18**
ENABLE CHRONO (HABILITAÇÃO CHRONO) 18
SET PRG 1-4 (CONFIGURAR PRG 1-4) 18
DUCTING (CANALIZAÇÃO) **19**
SETTINGS (CONFIGURAÇÕES) **19**
SET CLOCK (CONFIGURAR RELÓGIO) 19
LANGUAGE (LÍNGUA) 19
DISPLAY 20
STAND - BY 20
DELTA T 21
FUNÇÕES SUPLEMENTARES **21**
COMFORT (CONFORTO) 21
LIMPEZA E MANUTENÇÃO **22**
MANUTENÇÃO **22**
LIMPEZA E MANUTENÇÃO A SEREM EFETUADAS PELO UTILIZADOR 22
MANUTENÇÃO ORDINÁRIA REALIZADA POR TÉCNICOS HABILITADOS **26**
COLOCAÇÃO FORA DE SERVIÇO (FIM DA ESTAÇÃO) 26
VISUALIZAÇÕES **29**
ALARMES **30**
CONDIÇÕES DA GARANTIA **31**

Agradecemos por ter escolhido a nossa empresa. O nosso produto é uma excelente solução de aquecimento, fruto da tecnologia mais avançada, com um nível extremamente elevado de qualidade de fabricação e com padrões de design intemporais para que o nosso cliente possa desfrutar, sempre, e de modo seguro, a extraordinária sensação que o calor das chamas pode lhe proporcionar.

ADVERTÊNCIAS

O presente manual de instruções constitui parte integrante do produto: assegure-se que esteja sempre junto ao aparelho, mesmo em caso de cessão a um outro proprietário ou utilizador, ou então de transferência para um outro lugar. Em caso de danos ou perdas, solicitar um outro exemplar deste manual ao serviço técnico local. Este produto deve ser destinado para o uso para o qual foi expressamente projetado. O fabricante exime-se de qualquer tipo de responsabilidade contratual e extracontratual por danos causados a pessoas, animais ou objetos decorrentes de erros de instalação, regulação de manutenção e de usos impróprios.
A instalação deve ser executada por pessoal técnico qualificado e habilitado que assumirá completamente a responsabilidade da instalação definitiva e, consequentemente, o bom funcionamento do produto instalado. É necessário também considerar todas as leis e normas nacionais, regionais, distritais e municipais em vigor no país onde o aparelho está instalado, assim como as instruções contidas neste manual.
O fabricante declina qualquer tipo de responsabilidade decorrente da inobservância e ou desrespeito dessas precauções.
Depois de retirar a embalagem, certificar-se de que o conteúdo esteja íntegro e completo. Caso contrário, dirigir-se ao revendedor onde foi efetuada a compra do aparelho. Todos os componentes elétricos que constituem o produto garantem o seu correto funcionamento e devem ser substituídos por peças originais adquiridas exclusivamente em um centro de assistência técnica autorizado.

SEGURANÇA

- É PROIBIDA A UTILIZAÇÃO DO GERADOR POR PESSOAS (INCLUSIVE CRIANÇAS) COM CAPACIDADES FÍSICAS, SENSORIAIS E MENTAIS REDUZIDAS OU POR PESSOAS COM FALTA DE CONHECIMENTO E OU EXPERIÊNCIA A MENOS QUE SEJAM DEVIDAMENTE ACOMPANHADAS E INSTRUÍDAS SOBRE A CORRETA UTILIZAÇÃO DO APARELHO POR UMA PESSOA RESPONSÁVEL PELA SEGURANÇA DESTAS MESMAS PESSOAS.
- AS CRIANÇAS DEVEM SER CONTROLADAS PARA QUE NÃO BRINQUEM COM O APARELHO.
- NÃO TOCAR O GERADOR SE ESTIVER DESCALÇO OU COM PARTES DO CORPO MOLHADAS OU HÚMIDAS.
- É PROIBIDO ALTERAR OS DISPOSITIVOS DE SEGURANÇA OU DE REGULAÇÃO SEM A AUTORIZAÇÃO OU AS INDICAÇÕES DO FABRICANTE.
- NÃO PUXAR, RETIRAR, TORCER OS CABOS ELÉTRICOS QUE SAEM DA ESTUFA, MESMO SE O APARELHO ESTIVER DESLIGADO DA REDE DE ALIMENTAÇÃO ELÉTRICA.
- É ACONSELHÁVEL QUE O CABO DE ALIMENTAÇÃO SEJA POSICIONADO DE MODO QUE NÃO ENTRE EM CONTACTO COM AS PARTES QUENTES DO APARELHO.
- A FICHA DE ALIMENTAÇÃO DEVE SER FACILMENTE ACESSÍVEL APÓS A INSTALAÇÃO.
- NÃO BLOQUEAR E NEM REDUZIR AS DIMENSÕES DAS ABERTURAS DE VENTILAÇÃO DO LOCAL DE INSTALAÇÃO. AS ABERTURAS DE VENTILAÇÃO SÃO INDISPENSÁVEIS PARA A COMBUSTÃO ADEQUADA.
- NÃO DEIXAR OS COMPONENTES UTILIZADOS PARA A EMBALAGEM AO ALCANCE DE CRIANÇAS OU PESSOAS DIVERSAMENTE HÁBEIS SEM VIGILÂNCIA.
- DURANTE O FUNCIONAMENTO NORMAL DO PRODUTO A PORTA DA FORNALHA DEVE PERMANECER SEMPRE FECHADA.
- ACONSELHA-SE PRESTAR ATENÇÃO, PRINCIPALMENTE, ÀS SUPERFÍCIES EXTERNAS DO APARELHO, POIS QUANDO ESTÁ EM FUNCIONAMENTO É QUENTE AO TATO.
- VERIFICAR SE HÁ OBSTRUÇÕES ANTES DE LIGAR O APARELHO APÓS UM LONGO PERÍODO DE DESUSO.
- O GERADOR FOI PROJETADA PARA FUNCIONAR EM QUALQUER CONDIÇÃO CLIMÁTICA. EM CASO DE CONDIÇÕES PARTICULARMENTE ADVERSAS (VENTO FORTE, GELO) OS SISTEMAS DE SEGURANÇA PODEM INTERVIR, DESCONECTANDO O GERADOR. SE ISTO OCORRER, CONTACTAR O SERVIÇO DE ASSISTÊNCIA TÉCNICA E NUNCA DESABILITAR OS SISTEMAS DE SEGURANÇA.
- EM CASO DE INCÊNDIO NA CONDUTA DE EVACUAÇÃO DE FUMOS UTILIZAR SISTEMAS ADEQUADOS PARA SUFOCAR AS CHAMAS OU SOLICITAR A INTERVENÇÃO DOS BOMBEIROS.
- ESTE APARELHO NÃO DEVE SER UTILIZADO COMO INCINERADOR DE RESÍDUOS DOMÉSTICOS.
- NÃO USAR LÍQUIDOS INFLAMÁVEIS PARA O ACENDIMENTO.
- NÃO PERMITIR QUE O SACO DE PELLETS ENTRE EM CONTACTO COM O PRODUTO DURANTE AS FASES DE ENCHIMENTO.
- AS MAIÓLICAS SÃO PRODUTOS DE ALTA FEITURA ARTESANAL E, COMO TAL, PODEM APRESENTAR MICROFUROS, PEQUENAS FISSURAS E IMPERFEIÇÕES CROMÁTICAS. ESSAS CARACTERÍSTICAS ATESTAM O CARÁTER PRECIOSO DOS MATERIAIS. O ESMALTE E A MAIÓLICA, POR SEUS DIFERENTES COEFICIENTES DE DILATAÇÃO, PRODUZEM MICROFISSURAS (FENDAS) QUE DEMONSTRAM A SUA PRÓPRIA AUTENTICIDADE. PARA A LIMPEZA DAS MAIÓLICAS (FAIANÇAS) ACONSELHAMOS UTILIZAR UM PANO MACIO E SECO. SE UTILIZAR UM DETERGENTE OU LÍQUIDO QUALQUER, ESTE PODE PENETRAR NAS FENDAS, TORNANDO-AS MAIS EVIDENTES.

MANUTENÇÃO ORDINÁRIA

Com base no decreto 22 de janeiro de 2008 n°37, art.2, por manutenção ordinária entende-se as intervenções destinadas a reduzir a degradação de uso normal, além de auxiliar nas situações ocasionais que solicitem a necessidade de primeiras intervenções que não modificam a estrutura do sistema no qual é feita a intervenção ou o destino de uso segundo as prescrições previstas pela normativa técnica em vigor e do manual de instruções para o uso e manutenção emitido pelo fabricante.

INSTALAÇÃO

INFORMAÇÕES GERAIS

As conexões de descarga dos fumos e hidráulicas devem ser realizadas por pessoal qualificado, que deve entregar a documentação de conformidade da instalação de acordo com as normas nacionais.
O instalador deve entregar para o proprietário ou para o seu representante, nos termos da legislação vigente, a declaração de conformidade do sistema, acompanhada por:

1) manual de utilização e manutenção do aparelho e dos componentes do sistema (tais como, por exemplo, canais de fumo, etc.);
2) fotocópia ou cópia fotográfica da placa da chaminé;
3) caderneta de registos do sistema (quando prevista).

É recomendável que o instalador receba um recibo referente à documentação entregue e conserve-o com uma cópia da documentação técnica relativa à instalação efetuada.
No caso de instalação em condomínio, deve ser solicitado um parecer prévio ao administrador.

COMPATIBILIDADE

É proibida a instalação dentro de locais com perigo de incêndio. Além disso, é proibida a instalação dentro de locais de uso residencial (exceto no caso de aparelhos com funcionamento estanque):

- nos quais estejam presentes aparelhos que usam combustível líquido, com funcionamento contínuo ou descontínuo, que retiram o ar de combustão no local de instalação, ou então
- nos quais estejam presentes aparelhos a gás de tipo B, destinados ao aquecimento de ambientes, com ou sem a produção de água quente sanitária e em locais adjacentes e comunicantes, ou ainda
- nos quais a depressão medida em serviço entre o ambiente externo e interno seja superior a 4 Pa*

INSTALAÇÕES EM CASAS DE BANHO, QUARTOS E ESTÚDIOS

Em casas de banho, quartos e estúdios é permitida exclusivamente a instalação do tipo estanque ou de aparelhos com fornalha fechada, com retirada canalizada do ar de combustão do ambiente externo.

POSICIONAMENTO E DISTÂNCIAS DE SEGURANÇA

Os planos de apoio e/ou pontos de sustentação devem ter uma capacidade portante adequada a suportar o peso global do equipamento, dos acessórios e dos revestimentos do mesmo. Se o pavimento é constituído de material combustível, é recomendado utilizar uma proteção em material não combustível que proteja também a parte frontal da eventual queda de combustíveis durante as habituais operações de limpeza. Para o correto funcionamento, o gerador deve ser nivelado. As paredes adjacentes laterais e traseiras e o plano de apoio no pavimento devem ser realizados com material não combustível.

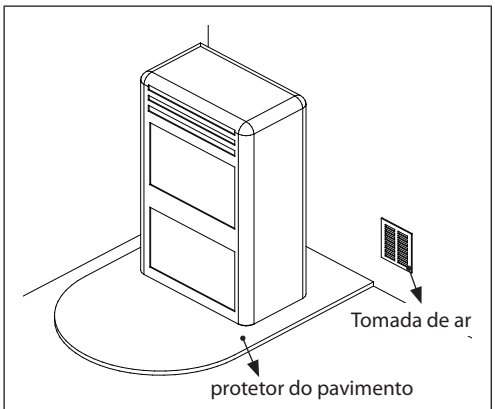

É necessário levar em consideração igualmente todas as leis e normativas nacionais, regionais, provinciais e comunais presentes no país no qual é instalado o equipamento, bem como as instruções contidas no presente manual.

DISTÂNCIAS MÍNIMAS

É permitida a instalação adjacente a materiais combustíveis ou sensíveis ao calor **se forem respeitadas distâncias de segurança adequadas, indicadas na etiqueta colocada no início do manual (pág.2)**. No caso de materiais não inflamáveis é necessário manter uma distância lateral e posterior de pelo menos 50mm. Para os produtos elaborados com espaçadores posteriores é permitida a instalação alinhada com a parede exclusivamente na parte posterior.

INSTALAÇÃO DE MODELOS ENCASTRÁVEIS

No caso de instalação de modelos encastráveis, deve ser impedido o acesso às partes internas do aparelho e durante a extração não deve ser possível o acesso às partes sob tensão.
Eventuais cablagens, como por exemplo cabo de alimentação ou sondas ambiente, devem ser posicionadas de modo que não possam ser danificadas durante o movimento do modelo encastrável e que não possam entrar em contacto com partes quentes.

VENTILAÇÃO E AREJAMENTO DOS LOCAIS DE INSTALAÇÃO

A ventilação é considerada suficiente quando o local é provido de tomadas de ar de acordo com a tabela:

Categorias dos aparelhos	Norma de referência	Percentagem da secção útil de abertura em relação à secção de saída de fumos do aparelho	Valor mínimo de abertura útil da conduta de ventilação
Estufas a pellets	UNI EN 14785	-	80 cm²
Caldeiras	UNI EN 303-5	50%	100 cm²

*** 4pa - referência para Itália segundo a norma UNI10683. É necessário seguir todas as leis e as normas nacionais, regionais e municipais em vigor no país no qual foi instalado o aparelho.**

Para aparelhos a gás de tipo B com funcionamento intermitente, não destinados ao aquecimento, dever ser reservada uma abertura de arejamento e/ou ventilação.
As tomadas de ar devem satisfazer aos seguintes requisitos:

- contar com a proteção de grelhas, telas metálicas, etc., sem no entanto reduzir a secção útil;
- ser realizado para tornar possível as operações de manutenção;
- posicionar para que não possam ser obstruídas;

O fluxo de entrada de ar limpo e não contaminado também pode ser obtido a partir de um local adjacente ao local de instalação (arejamento e ventilação indireta) desde que esse fluxo seja originado livremente através de aberturas permanentes comunicantes com o ambiente externo.
O local adjacente não pode funcionar como garagem, armazém de material combustível ou para atividades com perigo de incêndio, como casa de banho, quarto ou local comum do imóvel.

LIGAÇÃO AO AR DE COMBUSTÃO
Em caso de ligação do ar de combustão, o tubo utilizado deve ser ignífugo e resistente a temperaturas até 110°C, pelo menos.

DESCARGA DOS FUMOS
O gerador de calor trabalha em depressão e possui um ventilador de saída para a extração dos fumos. O sistema de descarga deve ser único para o gerador; não são admitidas descargas em chaminé compartilhada com outros dispositivos.
Os componentes do sistema de evacuação dos fumos devem ser escolhidos de acordo com o tipo de aparelho a instalar segundo:

- UNI/ TS 11278 no caso de chaminés metálicas, com especial atenção às indicações presentes na designação;
- UNI EN 13063-1 e UNI EN 13063-2, UNI EN 1457, UNI EN 1806 no caso de chaminés não metálicas.
- O comprimento do trecho horizontal deve ser o menor possível e não deve ser maior de 3 metros e deve ter uma inclinação mínima de 3% em direção ao alto.
- O número de mudanças de direção, incluída a efetuada para o uso do elemento em "T", não deve ser superior a 4.
- É necessário providenciar uma conexão em "T" com tampa para a recolha da condensação na base do trecho vertical.
- Se a descarga não é inserida numa chaminé existente, é exigido um trecho vertical com um terminal antivento (UNI 10683).
- A conduta vertical pode ser instalada no interior ou no exterior do edifício. Se o canal de fumo for inserido numa chaminé existente, deve ser certificada para combustíveis sólidos.
- Se o canal de fumo for instalado no exterior do edifício, deve sempre ser isolado.
- Os canais de fumo devem possuir pelo menos uma abertura com vedação para a eventual amostragem dos fumos.
- Todos os trechos da conduta de fumos devem poder ser inspecionados.
- Devem ser predispostas aberturas de inspeção para a limpeza.

CONE DA CHAMINÉ
Os cones das chaminés devem cumprir os seguintes requisitos:

- ter uma secção útil de saída não inferior ao dobro da secção da chaminé/sistema de tubagem no qual está inserido;
- ter uma conformação capaz de impedir a penetração de chuva e neve na chaminé/sistema de tubagem;
- ser construídos para que, no caso de ventos provenientes de todas as direções e com qualquer tipo de inclinação, fique assegurada a evacuação dos produtos de combustão;

EXEMPLOS DE LIGAÇÃO CORRETA À CHAMINÉ

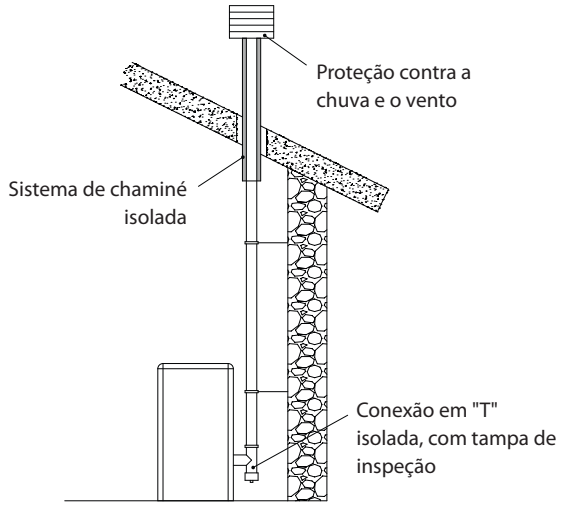

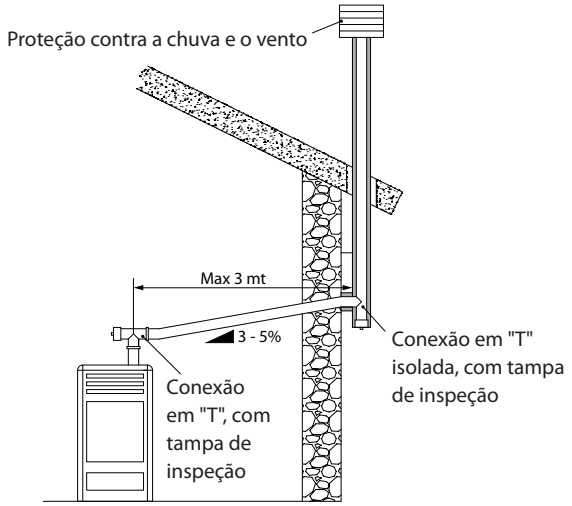

É necessário levar em consideração igualmente todas as leis e normativas nacionais, regionais, provinciais e comunais presentes no país no qual é instalado o equipamento, bem como as instruções contidas no presente manual.

LIGAÇÃO COM A REDE ELÉTRICA
O gerador possui um cabo de alimentação elétrica que deve ser conectado com uma tomada de 230V 50 Hz, possivelmente com interruptor termomagnético. A tomada de corrente deve ser facilmente acessível.
O sistema elétrico deve estar em conformidade com as normas; verificar especialmente a eficiência do circuito de ligação à terra. Uma ligação à terra não idónea do sistema pode provocar problemas de funcionamento dos quais o fabricante não se responsabiliza.
Alterações de alimentação superiores a 10% podem provocar anomalias de funcionamento do produto.

DETALHES ANASTASIA PLUS

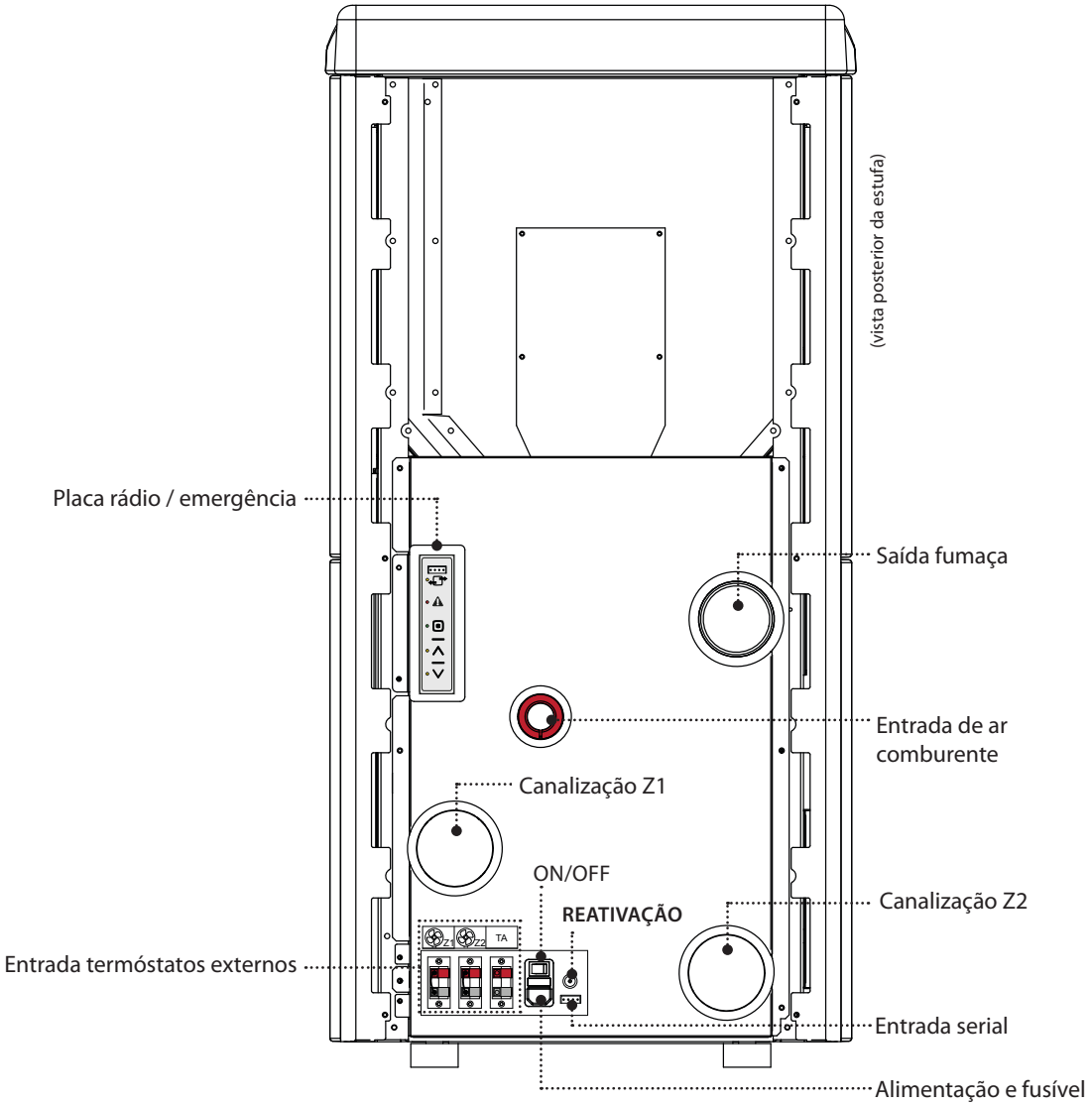

PLACA RÁDIO / EMERGÊNCIA

A estufa está equipada com uma placa rádio de emergência na parte posterior, que permite a gestão básica da estufa em caso de defeito ou mau funcionamento no palmar.
As funções gerenciáveis pela placa de emergência são:

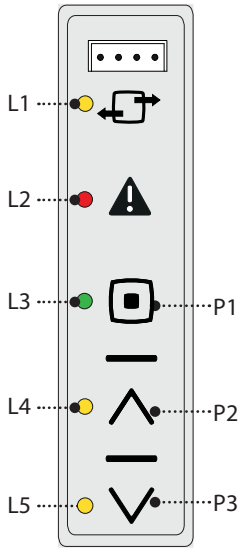

	Entrada ligação palmar.	-
L1 : Led Amarelo	Led desligado: comunicação rádio ausente. Led ligado: comunicação rádio presente.	-
L2 : Led vermelho	Led desligado: funcionamento normal. Led ligado: alarme em andamento.	-
L3 : Led Verde	LED desligado: estufa desligada Led aceso: estufa acesa Led piscando: estufa em fase de limpeza.	P1: On/ Off estufa.
L4 : Led Amarelo	Led aceso: a estufa trabalha em 5^ potência.	P2: Configuração da 5^ potência.
L5 : Led Amarelo	Led aceso: a estufa trabalha em 1^ potência.	P3: Configuração da 1^ potência.

CARACTERÍSTICAS CANALIZAÇÃO

O modelo ANASTASIA PLUS está equipado com 2 saídas independentes para a canalização.
De série (na fábrica) as canalizações Z1 - Z2 são ativadas.

Características:

- diâmetro saída canalização 2x80 mm
- comprimento máximo de canalização aconselhada 8 m
- canalização termoestável
- regulação da velocidade ventilação em porcentagem
- canalizações ativáveis / desativações independentes (ON-OFF)

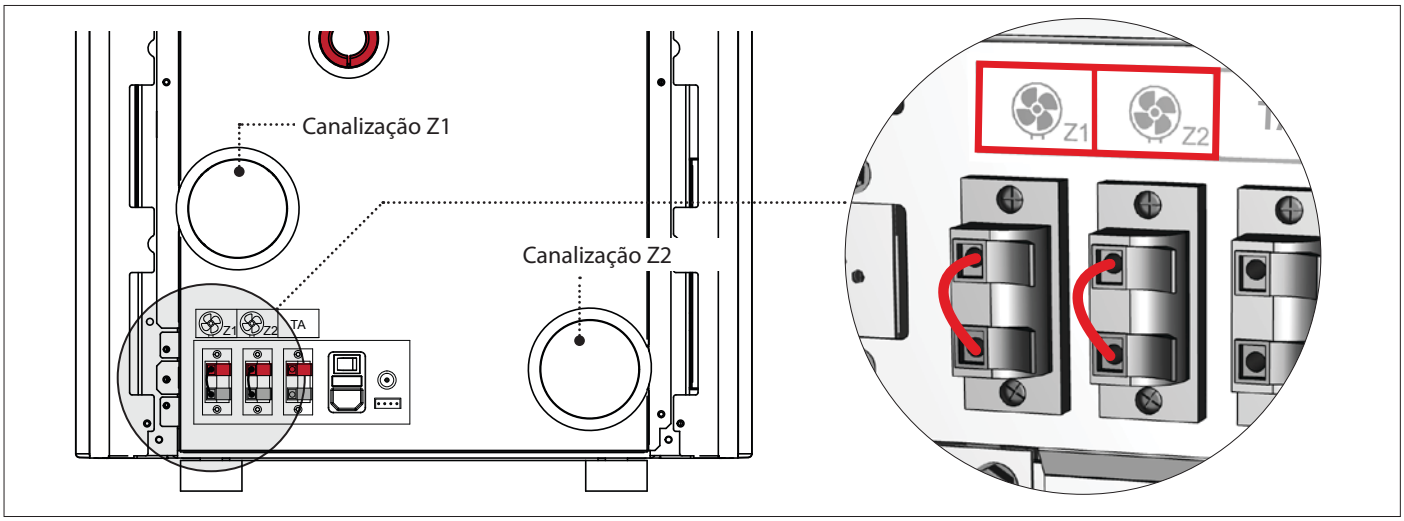

FUNCIONAMENTO CANALIZAÇÃO PREDEFINIDA NA FÁBRICA

Na fábrica as canalizações Z1 e Z2 são sempre como solicitação (pontes em Z1 e Z2 presentes), e seguindo o andamento da estufa.

- Nenhuma configuração necessária.

FUNCIONAMENTO CANALIZAÇÃO COM TERMÓSTATO OU SONDA (OPCIONAL)

A estufa está equipada com dois motores independentes para a canalização. A ligação de um termóstato externo ou de uma sonda de temperatura (NTC 10K) nas entradas Z1 e Z2 colocadas na parte traseira da estufa, possibilitará o controle do motor para a canalização independentemente do funcionamento da estufa.
É suficiente ligar o termóstato/sonda ambiente e definir a temperatura desejada.
Para detalhes sobre a configuração da canalização veja o capítulo:" ***MENU - CANALIZAÇÃO***"

COM TERMÓSTATO AMBIENTE (OPCIONAL)

Remover a ponte em Z1 e conectar o termóstato ambiente presente no local que se deseja regular a temperatura através da canalização Z1.

Duas modalidade de gerenciamento:

Z1 MODE (MODALIDADE Z1) configurado em **ON:** Definir a **SET ZONE Z1 (CONFIGURAÇÃO ZONE Z1)** em **OFF.**	• Com a temperatura satisfeita (contato fechado]) o motor da canalização seguirá o andamento da estufa. • Ao atingir a temperatura definida no termóstato (contato aberto), o motor da canalização será ajustado em 1^ velocidade.
Z1 MODE (MODALIDADE Z1) definido em **ECO:** Definir a **SET ZONE Z1 (CONFIGURAÇÃO ZONE Z1)** em **OFF.**	• Com a temperatura satisfeita (contato fechado) o motor da canalização seguirá o andamento da estufa. • Ao atingir a temperatura definida no termóstato (contato aberto), o motor da canalização será desligado, para depois ligar novamente quando for novamente solicitado.
SIMILARES CONFIGURAÇÕES DE FUNCIONAMENTO PARA O MOTOR CANALIZADO Z2.	

COM SONDA (NTC 10K)

Remover a ponte em Z1 e conectar a sonda NTC presente no local que se deseja regular a temperatura através da canalização Z1.

Duas modalidade de gerenciamento:

Z1 MODE (MODALIDADE Z1) configurado em **"ON":** Configurar em **SET ZONE Z1 (CONFIGURAÇÃO ZONE Z1)** a temperatura desejada (de **07 - 40°C**).	• Com a temperatura satisfeita o motor da canalização seguirá o andamento da estufa. • Ao atingir a temperatura definida no ***SET ZONE Z1 (CONFIGURAÇÃO ZONE Z1)***, o motor da canalização será ajustado em 1^ velocidade.
Z1 MODE (MODALIDADE Z1) em **ECO:** Configurar em **SET ZONE Z1 (CONFIGURAÇÃO ZONE Z1)** uma temperatura desejada (de **07 - 40°C**).	• Com a temperatura satisfeita o motor da canalização seguirá o andamento da estufa. • Ao atingir a temperatura definida no ***SET ZONE Z1 (CONFIGURAÇÃO ZONE Z1)***, o motor da canalização será desligado, para depois ligar novamente quando for novamente solicitado.
SIMILARES CONFIGURAÇÕES DE FUNCIONAMENTO PARA O MOTOR CANALIZADO Z2.	

TERMÓSTATO SUPLEMENTAR STANDBY (OPCIONAL)

O aparelho tem a possibilidade de controlar a temperatura ambiente através de um termóstato suplementar (opcional).
Depois de ser ligada (pressionando a tecla 1 ou através de modalidade crono) a estufa trabalhará para atingir a configuração definida no termóstato exibindo **WORK (TRABALHO)** (**contato fechado**). A sonda ambiente integrada no palmar, é automaticamente ignorada.

PARA A SUA INSTALAÇÃO E HABILITAÇÃO:

- É necessário um termóstato mecânico ou digital.
- Retirar a ficha da respectiva tomada elétrica.
- Tendo como referência a figura ao lado, conectar os dois cabos do termóstato (contato limpo, não 220 V!) nos respectivos grampos situados atrás da máquina, um vermelho e outro preto.
- Alimentar novamente a estufa.
- Pressionar a tecla (^), e definir a temperatura definida para LOW-TA.

Agora a estufa esta corretamente configurada.
Trabalhará verificando o termóstato suplementar externo com base na função TA (vide o capítulo TA).

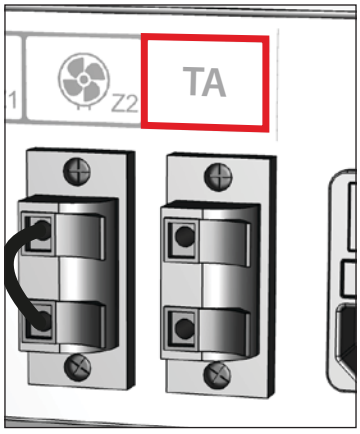

A INSTALAÇÃO DEVE SER EFETUADA POR PESSOAL QUALIFICADO E/OU ASSISTÊNCIA TÉCNICA DO FABRICANTE

REATIVAÇÃO

Aconselha-se contatar o técnico habilitado eem caso de disparo, para verificar a relativa a causa.

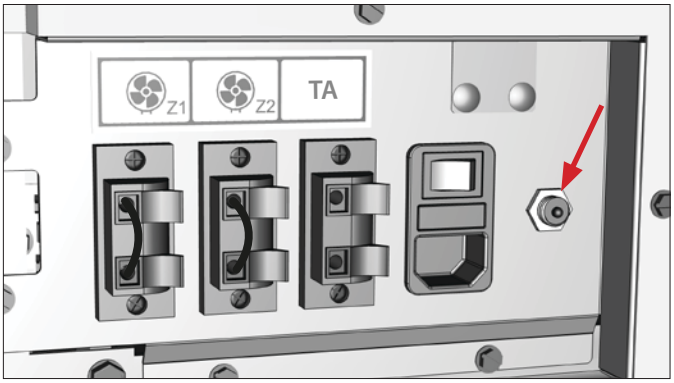

FUSÍVEIS

Em caso de ausência de alimentação da estufa, verificar o estado do fusível colocado na caixa entre o interruptor da estufa e a conexão do cabo de alimentação.

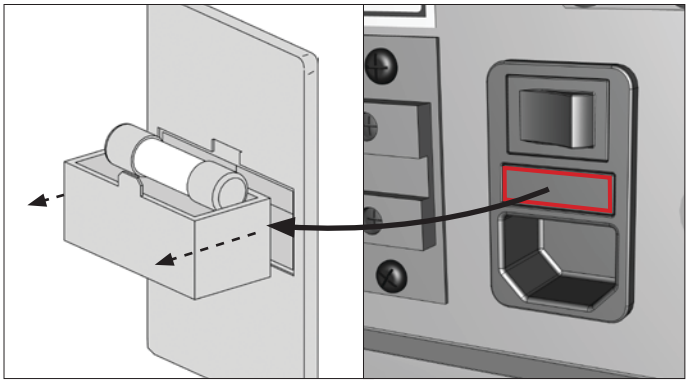

PELLETS E CARREGAMENTO

Os pellets são produzidos por submeter a uma altíssima pressão a serragem, ou seja, os descartes de madeira pura (sem tintas) produzidos por serrarias, carpintarias e outras actividades ligadas ao processamento e à transformação da madeira.
Este tipo de combustível é absolutamente ecológico porque não utiliza nenhum colante para mantê-lo compacto. De fato, a compactidade dos pallets é garantida por uma substância natural que se acha na madeira:a lenhite.
Além de ser um combustível ecológico, visto que aproveitam-se ao máximo os resíduos da madeira, o pellet apresenta várias vantagens técnicas.
Enquanto a lenha apresenta um poder calorífico de 4,4 kWh/kg (com 15% de humidade, então depois de cerca 18 meses de envelhecimento), o do pellet é de 5 kWh/kg.
A densidade do pellet é de 650 650 kg/m^3 e o conteúdo de água é de 8% do seu peso. Por estão razão não é necessário deixar o pellet envelhecer para obter um desempenho em termos de calor suficientemente adequado.

O pellet utilizado deverá estar em conformidade com as características descritas pelas normas:

- **EN PLUS - UNI EN 14961 - 2 (UNI EN ISO 17225-2) classe A1 - A2**

O fabricante para os próprios produtos recomenda sempre a utilização de pellet de diâmetro de 6 mm.

ARMAZENAMENTO DO PELLET

Para garantir uma combustão sem problemas é necessário que o pellet seja conservado num lugar não húmido.
Abrir a tampa do tanque e carregue o pellet com o auxílio duma pá.

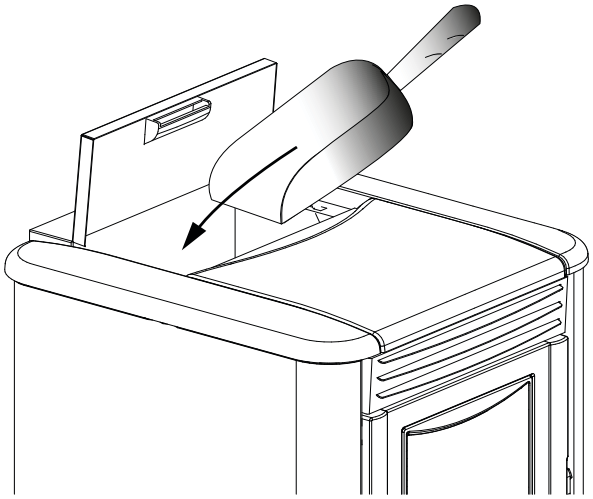

A UTILIZAÇÃO DE PELLETS DE BAIXA QUALIDADE OU DE QUALQUER OUTRO MATERIAL, DANIFICA AS FUNÇÕES DO VOSSO GERADOR E PODE CAUSAR A ANULAÇÃO DA GARANTIA E A RESPONSABILIDADE RELACIONADA DO PRODUTOR.

PALMAR

CONFIGURAÇÃO

O PROCEDIMENTO DE CODIFICAÇÃO DO PALMAR:

1. Cortar a alimentação da estufa.
2. Pressionar as teclas ■ e **OK** ao mesmo tempo até aparecer a janela de seleção da UNIDADE.
3. Através dos botões ∧ e ∨ selecionar a nova UNIDADE.
4. Alimentar a estufa. Dentro de 10 segundos (Na placa rádio/emergência todos os Led piscarão) confirmar a unidade selecionada pressionando a tecla OK no palmar.
5. Para confirmar que a configuração foi efetuada todos os LED da placa rádio/emergência permanecerão acesos por 2 segundos.
6. Caso a configuração não tenha sido concluída com sucesso, o display exibirá "APPLIANCE NOT FOUND" (DISPOSITIVO NÃO ENCONTRADO). Neste caso repetir o procedimento.

Caso a comunicação entre o palmar e a estufa resulte muito perturbada ou inexata é possível conectar diretamente o palmar ao aparelho por cabo .

O PALMAR JÁ ESTÁ CONFIGURADO COM "UNIDADE 0" CASO HAJA OUTRA ESTUFA. PARA EVITAR INTERFERÊNCIAS É NECESSÁRIO EFETUAR UMA NOVA CONFIGURAÇÃO MODIFICANDO UMA DAS DUAS ESTUFAS.

ALGUNS APARELHOS DE RADIOFREQUÊNCIA (POR EX. CELULARES, ETC...) PODERIAM INTERFERIR COM A COMUNICAÇÃO ENTRE O PALMAR E A ESTUFA.

TIPO E SUBSTITUIÇÃO DAS BATERIAS

Para inserir / substituir as baterias é suficiente remover a tampa de proteção da baterias na parte traseira do palmar (figura 1).
Inserir as baterias respeitando os símbolos impressos no palmar e na própria bateria.
Para o funcionamento são necessárias 3 baterias AAA.

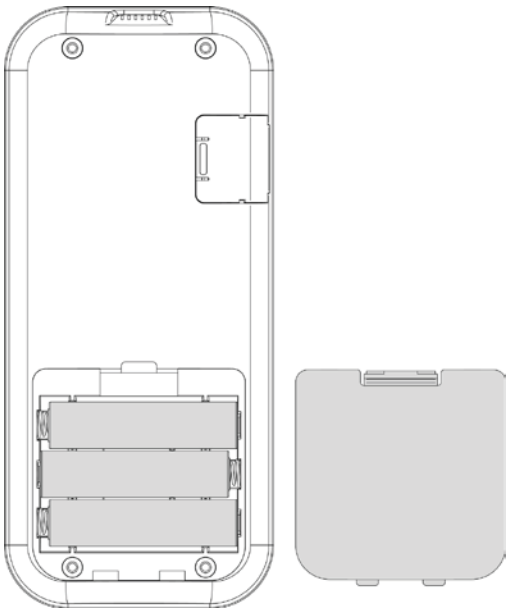

(figura 1)

Respeite o ambiente!
As pilhas utilizadas contém metais nocivos para o ambiente, portanto devem ser eliminadas separadamente nos respectivos recipientes.

CARACTERÍSTICAS PALMAR

O palmar está equipado com um display Lcd retroiluminado. A duração da retroiluminação é de 5 segundos. O display depois de um determinado tempo para reduzir o consumo das baterias se desliga (modalidade sleep).
Acende-se novamente após ter sido pressionada a tecla ON/OFF (6).

ATENÇÃO!

- Não coloque o palmar em contato direto ou indireto com a água. O palmar poderia não funcionar corretamente se houver umidade ou se for exposto à água.

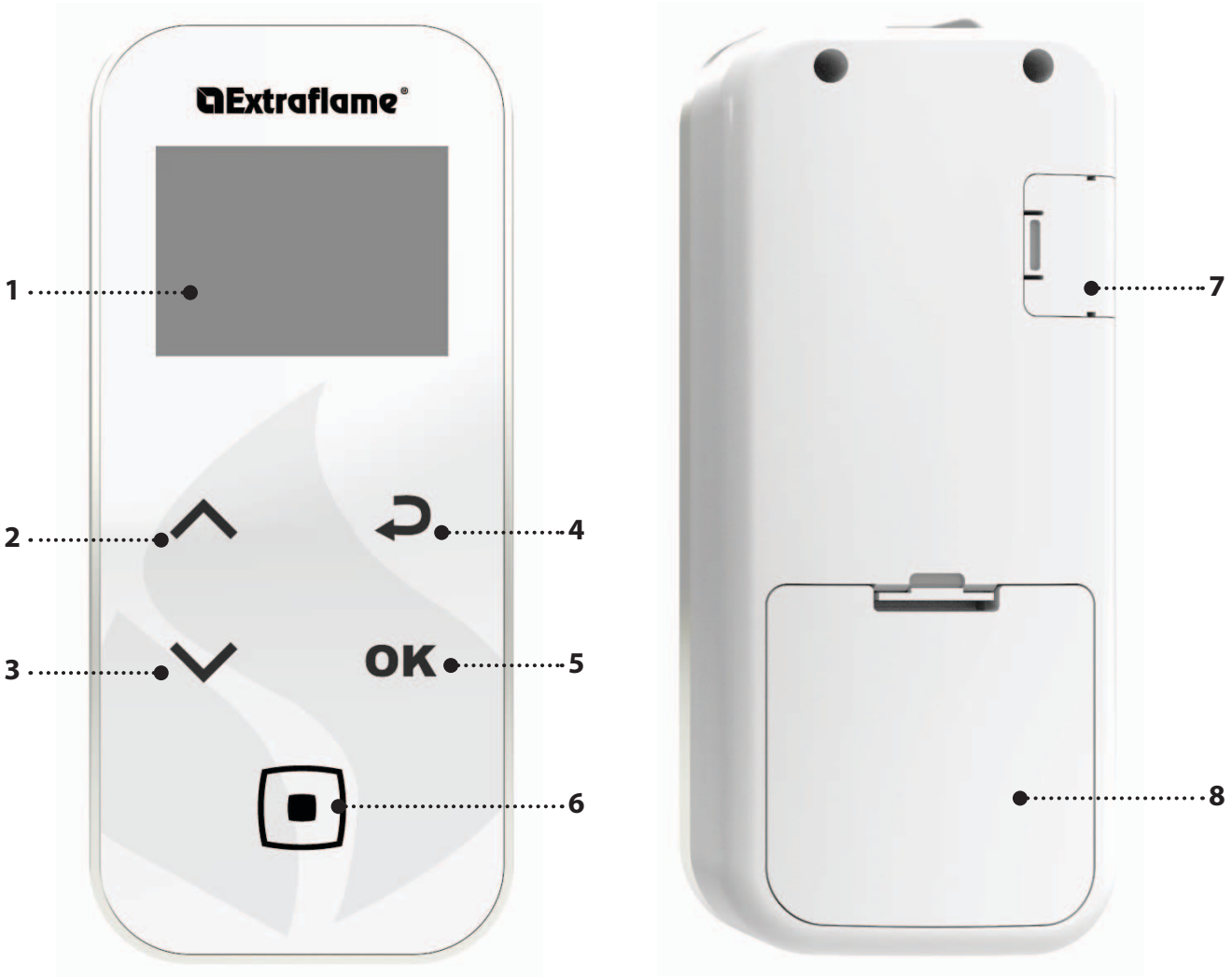

1.	Display
2.	Configurar potência / navegar pelos menus / aumentar - selecionar uma configuração
3.	Configurar ambiente / navegar pelos menus / diminuir - desselecionar uma configuração
4.	Tecla voltar
5.	Tecla acesso ao MENU e CONFIRMAR
6.	On/off estufa ou restabelecimento a partir de modalidade sleep.
7.	Entrada cabo serial
8.	Compartimento para as baterias

DISPLAY

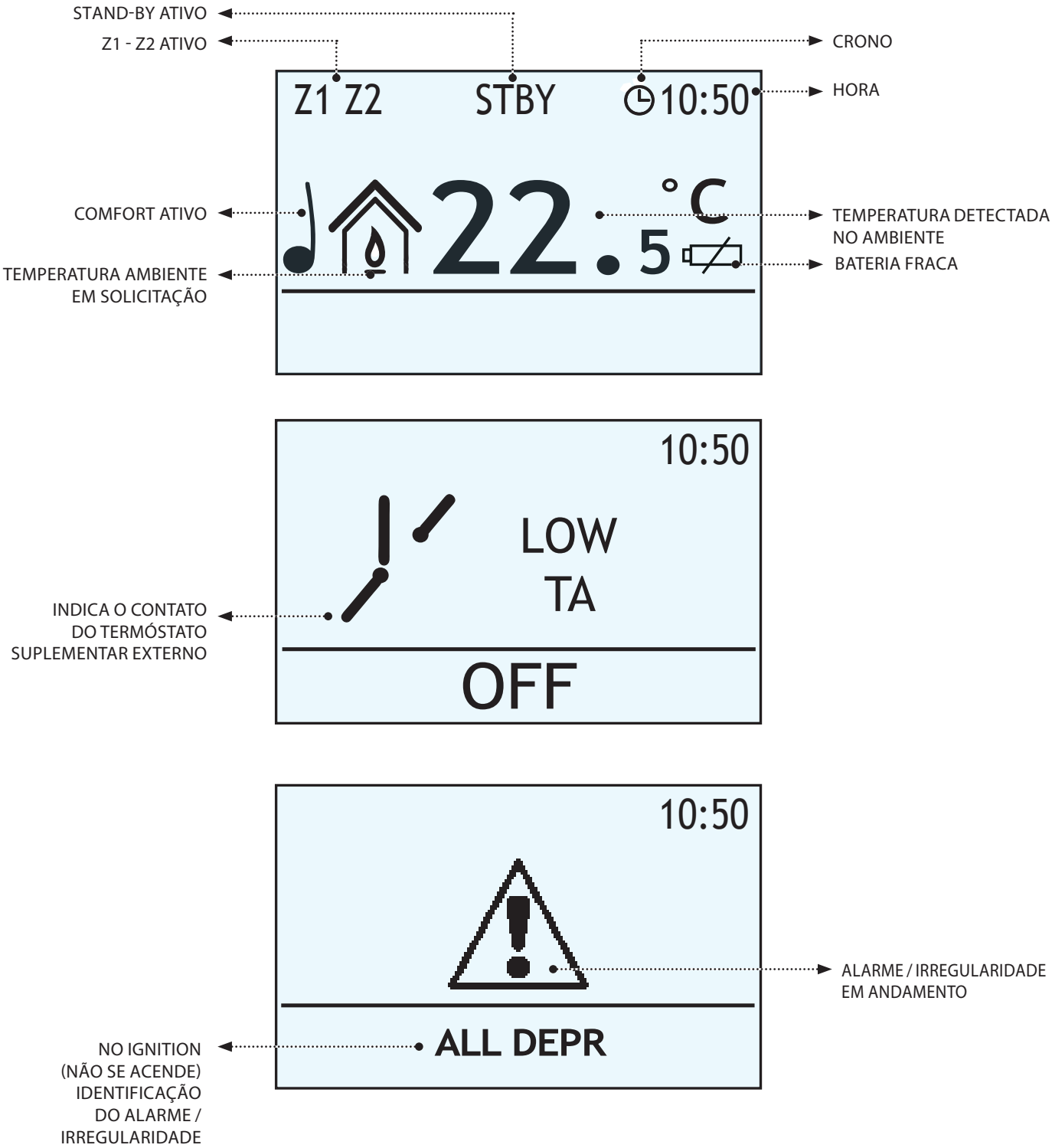
STAND-BY ATIVO
Z1 - Z2 ATIVO
CRONO
HORA
Z1 Z2
STBY
10:50
COMFORT ATIVO
22.5
°C
TEMPERATURA DETECTADA NO AMBIENTE
TEMPERATURA AMBIENTE EM SOLICITAÇÃO
BATERIA FRACA
10:50
LOW
TA
INDICA O CONTATO DO TERMÓSTATO SUPLEMENTAR EXTERNO
OFF
10:50
ALARME / IRREGULARIDADE EM ANDAMENTO
NO IGNITION (NÃO SE ACENDE) IDENTIFICAÇÃO DO ALARME / IRREGULARIDADE
ALL DEPR

MENU GERAL

TECLA	FUNÇÃO
∧ ∨	Deslizamento dos parâmetros Modificação dos dados de configuração:
■	Tecla ligar - desligar

TECLA	FUNÇÃO
↩	Tecla voltar - sair
OK	Tecla acesso ao menu

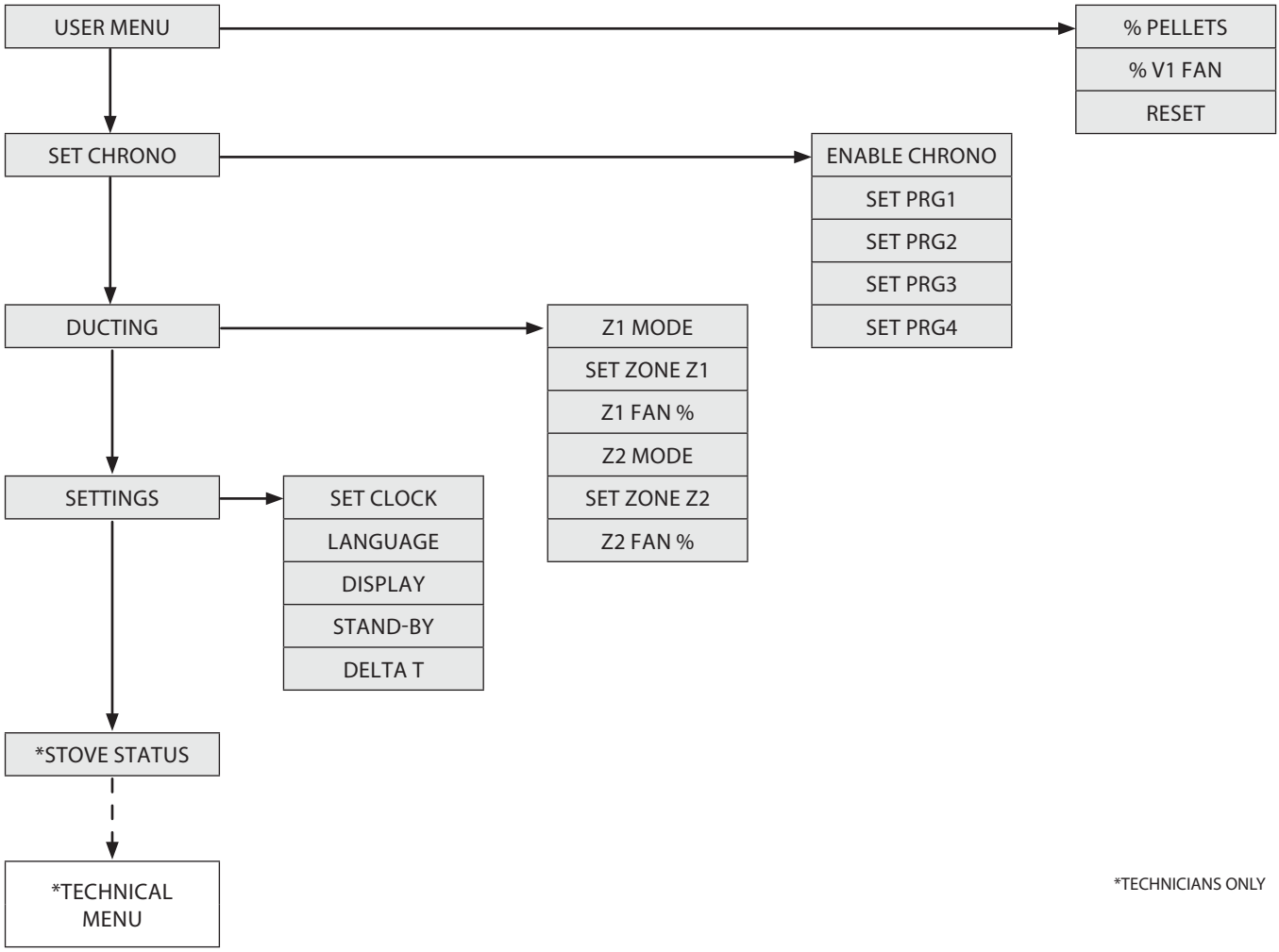

*TECHNICIANS ONLY

INSTRUÇÕES DE BASE

Durante os primeiros acendimentos da estufa é necessário prestar atenção aos seguintes conselhos:

- É possível que sejam emanados leves odores decorrentes da secagem das tintas e dos silicones usados na fabricação. Evitar a permanência prolongada no ambiente.
- Não tocar as superfícies porque poderiam ainda estar instáveis.
- Ventilar bem o local, muitas vezes.
- O endurecimento das superfícies termina depois de alguns processos de aquecimento.
- Este aparelho não deve ser utilizado como incinerador de resíduos domésticos.

Antes de ligar a estufa é necessário verificar os seguintes itens:

- O sistema hidráulico deve estar concluído; cumprir as indicações das normas e do manual.
- O reservatório deve estar carregado com pellets
- A câmara de combustão deve estar limpa
- A fornalha deve estar completamente livre e limpa
- Verificar o fechamento hermético da porta do fogo e da gaveta para a cinza
- Verificar se o cabo de alimentação está corretamente conectado.
- O interruptor bipolar situado na parte posterior direita deve estar posicionado em 1.

PROGRAMAÇÕES PARA A PRIMEIRA PARTIDA

Após conectar o cabo de alimentação localizado na parte posterior do gerador, colocar o interruptor, posicionado na parte posterior, na posição (I).

O interruptor situado na parte posterior do gerador é utilizado para alimentar com energia elétrica a placa do gerador.
O gerador permanece desligada e no painel aparece uma página escurecida com a mensagem OFF .

FREQUÊNCIA DE REDE 50/ 60HZ

Se o gerador estiver instalada em um país com frequência de 60Hz, o gerador mostra a mensagem "frequência incorreta de rede". Variar caso a frequência seja 60 Hz.

DATE AND TIME SETTINGS (DEFINIÇÃO DATA E HORA)

Este menu permite regular o horário e a data.

SETTINGS →	SET CLOCK	xx:xx - dd/mm/yy	Configuração hora e data
	LANGUAGE	ita-ing-fra-ted-spa	Configurar língua

SET LANGUAGE (CONFIGURAR LÍNGUA)

Este menu permite regular o a língua preferida.

SETTINGS →	SET CLOCK	xx:xx - dd/mm/yy	Configuração hora e data
	LANGUAGE	ita-ing-fra-ted-spa	Configurar língua

NUNCA USAR LÍQUIDOS INFLAMÁVEIS PARA O ACENDIMENTO!
DURANTE O ENCHIMENTO, NÃO COLOCAR O SACO DE PELLETS EM CONTATO COM A ESTUFA FERVENTE!
EM CASO DE FALHAS CONTÍNUAS NO ACENDIMENTO, CONTATAR UM TÉCNICO AUTORIZADO.

NO IGNITION (NÃO SE ACENDE)

PODE HAVER FALHAS NO PRIMEIRO ACENDIMENTO, POIS O PARAFUSO SEM FIM ESTÁ VAZIO E NEM SEMPRE CONSEGUE CARREGAR A FORNALHA COM A NECESSÁRIA QUANTIDADE DE PELLETS PARA ACIONAR NORMALMENTE A CHAMA.
SE O PROBLEMA OCORRER SOMENTE DEPOIS DE ALGUNS MESES DE FUNCIONAMENTO, VERIFICAR SE AS OPERAÇÕES DE LIMPEZA ORDINÁRIA PRESENTES NO MANUAL DE UTILIZADOR DA ESTUFA FORAM EFETUADAS CORRETAMENTE.

É PROIBIDO UTILIZAR O APARELHO SEM O DIVISOR E OU PARA-CHAMAS (VIDE A FIGURA AO LADO).
A REMOÇÃO PREJUDICA A SEGURANÇA DO PRODUTO E COMPORTA A ANULAÇÃO IMEDIATA DO PERÍODO DE GARANTIA.
EM CASO DE DESGASTE OU DETERIORAÇÃO SOLICITAR A SUBSTITUIÇÃO DA PEÇA AO SERVIÇO DE ASSISTÊNCIA (SUBSTITUIÇÃO ESTA QUE NÃO É COBERTA PELA GARANTIA DO PRODUTO PORQUE SE TRATA DE PEÇA SUJEITA A DESGASTE).

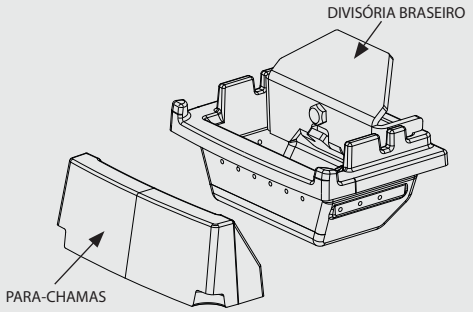

FUNCIONAMENTO E LÓGICA

IGNITION (ACENDIMENTO)

Quando os pontos acima descritos estiverem resolvidos, pressionar a tecla ■ por três segundos para ligar a estufa.
Para a fase de acendimento, são disponíveis 15 minutos e, após o acendimento e quando a temperatura de controle for atingida, a estufa interrompe a fase de acendimento e passa para STARTING (INICIALIZAÇÃO).

STARTING (INICIALIZAÇÃO)

Na fase de inicialização, a estufa estabiliza a combustão, aumentando progressivamente a combustão para iniciar, em seguida, a ventilação e passa para WORK (TRABALHO).

WORK (TRABALHO)

Na fase de trabalho a estufa passará para a potência configurada, e trabalhará para atingir a temperatura ambiente definida. Veja o item em seguida.

REGULATION OF SET THERMOSTAT (REGULAÇÃO CONFIGURAÇÃO TERMÓSTATO)

Ao apertar a tecla ∨ é possível exibir a configuração de temperatura definida, modificável através das teclas ∨ ou ∧ de **LOW-TA**-07 a 40°C - **HOT.** A confirmação da modificação ocorre ao pressionar a tecla **OK** .

LOW-TA - HOT

Caso a definição de temperatura seja "**LOW-TA**" (configuração abaixo do limite de 7ºC) a estufa funcionará sempre no mínimo.
Caso a definição esteja em "**Hot**" (configuração superior ao limite de 40ºC) a estufa não modulará, funcionando sempre e apenas com a potência definida.

REGULATION OF SET POWER (**REGULAÇÃO CONFIGURAÇÃO POTÊNCIA)**

O set power possui 5 níveis de funcionamento, Ao pressionar a tecla ∧ é possível exibir a potência definida modificável através das teclas ∨ ou ∧ .
Potência 1 = nível mínimo - Potência 5 = nível máximo.
A confirmação da modificação ocorre ao pressionar a tecla **OK** .

TRABALHO COM SONDA AMBIENTE (DE SÉRIE)

O aparelho controla a temperatura ambiente através de uma sonda incorporada no palmar.
Atingida a temperatura definida passa automaticamente ao mínimo ou em desligamento, ativando a função **STAND BY**, reduzindo ao mínimo o consumo do pellet.

De série a função **STBY** está sempre configurada em **OFF**.
Para a sua ativação e lógica seguir as indicações na página seguinte, capítulo: **STAND BY.**

BURN POT CLEANING (LIMPEZA DA FORNALHA)

A estufa durante a fase de trabalho tem um contador interno, o qual após um tempo pré-estabelecido faz a limpeza da fornalha.
Esta fase será mostrada no ecrã, passando a estufa a uma potência inferior e aumentará o motor de fumos durante um tempo determinado em programação.
Quando a fase de limpeza termina, a estufa continua o funcionamento e passa novamente para a potência selecionada.

DESLIGAMENTO

Pressionar a tecla ■ por três segundos.
Ao concluir esta operação, o aparelho entra automaticamente na fase de desligamento, bloqueando o fornecimento de pellets.
O motor de aspiração dos fumos e o motor da ventilação de ar quente permanecerão acesos até que a temperatura da estufa seja inferior aos parâmetros de fábrica.

REACENDIMENTO

- O REACENDIMENTO DA ESTUFA É POSSÍVEL APENAS SE A TEMPERATURA DA FUMAÇA BAIXOU E SE O TIMER PREDEFINIDO SE AZEROU.

USER MENU (MENU DO USUÁRIO)

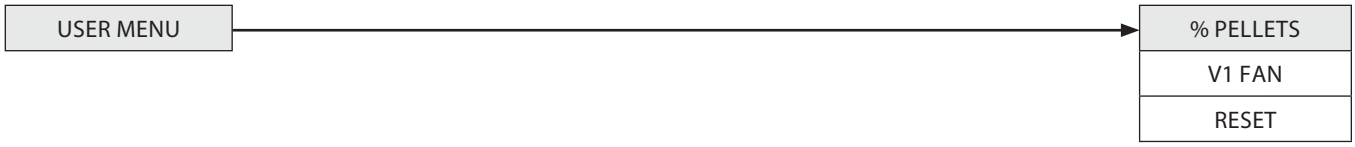

PELLETS (PELLET)

Este menu permite regular a carga de pellets em porcentagem.
Se a estufa apresentar problemas de funcionamentos decorrentes da quantidade de pellets, será possível efetuar a regulação da carga de pellets diretamente no quadro de comandos.
Os problemas relacionados à quantidade de combustível podem ser divididos em 2 categorias:

FALTA DE COMBUSTÍVEL:
- a estufa não consegue desenvolver uma chama adequada, tendendo sempre a permanecer muito baixa mesmo com potência elevada.
- na potência mínima a estufa quase que desliga, colocando a mesma em alarme "NO PELLETS" (FALTAM PELLETS).
- quando a estufa mostrar o alarme "NO PELLETS" (FALTAM PELLETS) pode haver pellet incombusto (não queimado) dentro da fornalha.

EXCESSO DE COMBUSTÍVEL:
- a estufa forma uma chama muito alta, mesmo com potências baixas.
- tem a tendência de sujar muito o vidro panorâmico, escurecendo-o quase totalmente.
- a fornalha tende a incrustar-se entupindo os furos para a aspiração do ar por causa da excessiva carga de pellets, dado que somente uma parte desta é queimada.

A regulação que deve ser efetuada é de tipo percentual, portanto, a modificação neste parâmetro comporta uma variação proporcional em todas as velocidades de carregamento da estufa. O carregamento é possível de -30% a +20%.

V1 - FAN

O menu permite (para os modelos previstos) regular em porcentagem (+/- 10%) a velocidade do ventilador frontal.

RESET

Permite colocar todos os valores modificáveis pelo usuário nos valores estabelecidos pela fábrica.

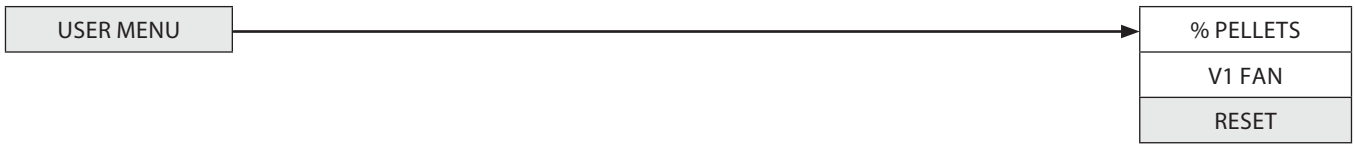

SET CHRONO (CONFIGURAR CHRONO)

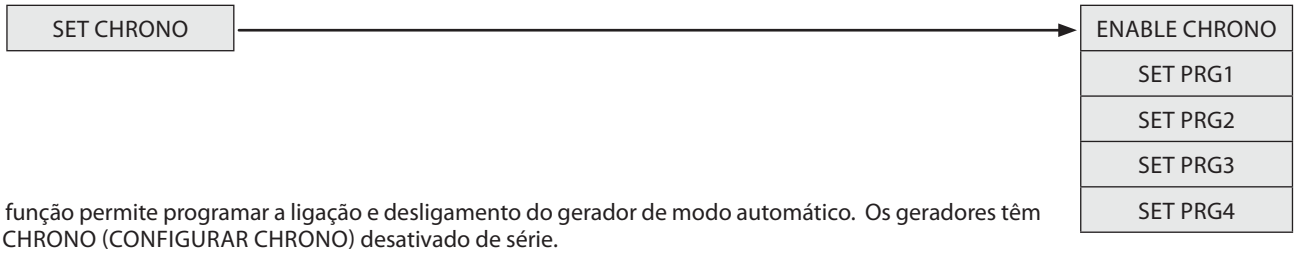

Esta função permite programar a ligação e desligamento do gerador de modo automático. Os geradores têm SET CHRONO (CONFIGURAR CHRONO) desativado de série.

A função chrono permite programar 4 faixas horárias em um dia, para usar para todos os dias da semana. Em cada faixa podem ser configurados o horário de acendimento e desligamento, os dias de utilização da faixa programada e a temperatura desejada. A programação do dia e da hora atuais é fundamental para o funcionamento correto do crono.

ENABLE CHRONO (HABILITAÇÃO CHRONO)

Permite habilitar/desabilitar o chrono e as diversas faixas horárias da estufa

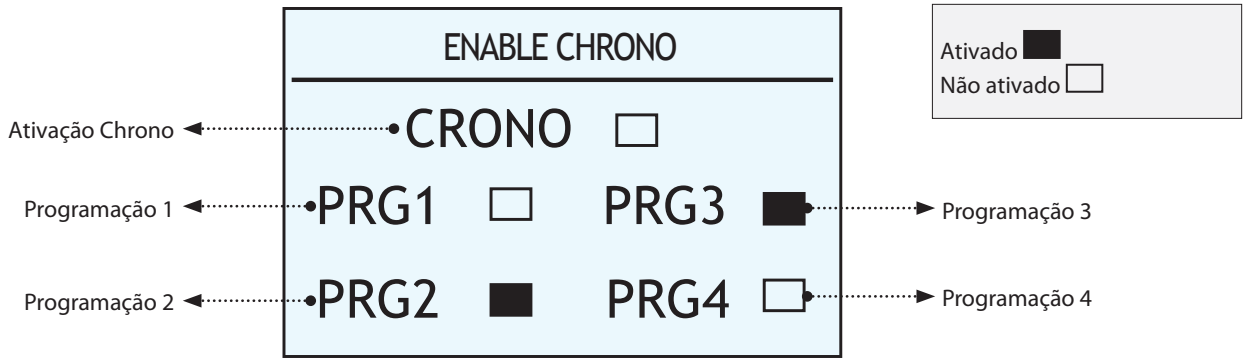

SET PRG 1-4 (CONFIGURAR PRG 1-4)

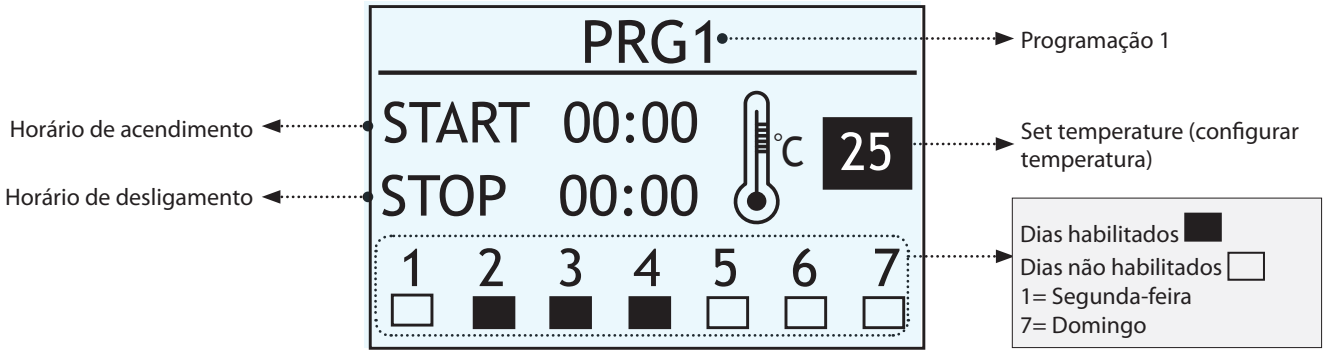

RECOMENDAÇÕES:	EXEMPLO:	
Os horários de acendimento e desligamento devem estar incluídos em um único dia, de 0 a 24 horas, e não sobrepostos em vários dias. Antes de usar a função crono é necessário configurar o dia e o horário atual portanto, é necessário seguir os itens descritos no subcapítulo "SET CLOCK" (CONFIGURAR RELÓGIO). Para que a função crono trabalhe, além de programá-la é necessário também ativá-la.	Acendimento às 07:00 horas Desligamento às 18:00 horas	**CORRETO**
	Acendimento às 22:00 horas Desligamento às 05:00 horas	**ERRADO**

QUANDO O PROGRAMADOR SEMANAL ESTÁ ATIVO NO DISPLAY DO PALMAR SERÁ EXIBIDO O RELATIVO ÍCONE AO LADO.

DUCTING (CANALIZAÇÃO)

O menu permite o gerenciamento das duas canalizações Z1 - Z2 da estufa. Para os detalhes sobre a possibilidade de funcionamento da canalização, veja o capítulo: " Funcionamento canalização com termóstato ou sonda (opcional)

DUCTING			
	Z1 MODE	ON/OFF/ECO	Selecionar modalidade de trabalho canalização Z1
	SET ZONE Z1	OFF- 07 - 40°C	Habilitar/configurar temperatura zona Z1
	Z1 FAN %	-20% a +20%	Regulação da velocidade de ventilação do ar Z1
	Z2 MODE	ON/OFF/ECO	Selecionar modalidade de trabalho canalização Z2
	SET ZONE Z2	OFF- 07 - 40°C	Habilitar/configurar temperatura zona Z2
	Z2 FAN %	-20% a +20%	Regulação da velocidade de ventilação do ar Z2

Z1 MODE (MODALIDADE Z1)

Esta modalidade permite selecionar a modalidade de trabalho do motor canalização Z1.

- **OFF:** A canalização está sempre desabilitada.
- **ON:** A canalização está ativa e com a temperatura alcançada o motor da canalização será ajustado na 1^ velocidade.
- **ECO:** A canalização está ativa e com a temperatura alcançada o motor da canalização desligará.

SET ZONE 1 (CONFIGURAÇÃO ZONE Z1)

Esta configuração permite programar o uso de um termóstato ambiente ou de uma Sonda ambiente (NTC 10K) para regular a temperatura do ambiente Z1.

- **OFF: configurado para o uso de um termóstato ambiente**
- **07-40°C: configurado para o uso de uma sonda ambiente, com a possibilidade de regulação da temperatura desejada.**

Z1 FAN %

Permite a regulação da velocidade de ventilação de ar Z1 - em porcentagem %.

SIMILARES CONFIGURAÇÕES DE FUNCIONAMENTO PARA O MOTOR CANALIZADO Z2.

SETTINGS (CONFIGURAÇÕES)

SETTINGS			
	SET CLOCK	xx:xx - dd/mm/yy	Configuração hora e data
	LANGUAGE	ita-ing-fra-ted-spa	Configurar língua
	DISPLAY		Regulação do display
	STAND-BY	On/off	Habilitar ou desabilitar a função STAND BY
	DELTA T	OFF - 0.5 - 5.5°C	Regulação do DELTA T

O set regulação permite:

- Definir e o ***DATE AND TIME (HORÁRIO E A DATA)***
- Definir a ***LANGUAGE (LÍNGUA)*** desejada (Italiano, inglês, francês, alemão, espanhol)
- Regular o ***DISPLAY***
- Habilitar/ desabilitar o ***STAND BY***
- Definir a configuração do ***DELTA T***

SET CLOCK (CONFIGURAR RELÓGIO)

- veja o capítulo: configurações primeiro acendimento

LANGUAGE (LÍNGUA)

- veja o capítulo: configurações primeiro acendimento

DISPLAY

O menu "DISPLAY" permite:

- Regular o contraste do Display
- Ativar / desativar a retroiluminação
- Habilitar / Desabilitar a sinalização sonora.
- Configurar o timer de desligamento da retroiluminação do Display.
- Configurar o timer de desligamento Display (modalidade sleep).

SETTINGS			
	SET CLOCK	xx:xx - dd/mm/yy	Configuração hora e data
	LANGUAGE	ita-ing-fra-ted-spa	Set language (configurar língua)
	DISPLAY		Regulação do display
	STAND-BY	On/off	Habilitar ou desabilitar a função STAND BY
	DELTA T	OFF - 0.5 - 5.5°C	Regulação do DELTA T

STAND - BY

A função Stby é utilizada caso se deseje um desligamento imediato da estufa à temperatura alcançada.

A função está desativada (OFF) de série.

ESSA FUNÇÃO É DESACONSELHADA PARA AMBIENTES COM ESCASSO ISOLAMENTO TÉRMICO OU ONDE TALVEZ HAJA RÁPIDOS CHOQUES TÉRMICOS: ABERTURAS CONTÍNUAS DE PORTAS OU JANELAS

SETTINGS			
	SET CLOCK	xx:xx - dd/mm/yy	Configuração hora e data
	LANGUAGE	ita-ing-fra-ted-spa	Set language
	DISPLAY		Regulação do display
	STAND-BY	On/off	Habilitar ou desabilitar a função STAND BY
	DELTA T	OFF - 0.5 - 5.5°C	Regulação do DELTA T ON/OFF

STAND - BY COM TERMÓSTATO DIGITAL (SÉRIE)

FUNÇÃO STDY CONFIGURADA EM ON
Caso a função STBY esteja ativada (ON), se a temperatura ambiente superar o valor da configuração definida mais ***DELTA T OFF*** a estufa procederá para se desligar após um atraso predefinido de série, exibindo STAND - BY.
Quando a temperatura ambiente for inferior ao set definido a estufa menos ***DELTA T OFF*** e a estufa tiver esfriado, recomeçará a trabalhar com a potência definida no display exibindo WORK (TRABALHO).

FUNÇÃO STBY DEFINIDA EM OFF (CONFIGURAÇÃO DE FÁBRICA)
Caso a função Stby não esteja ativada (OFF), se a estufa atingir a temperatura ambiente definida passará para o mínimo, modulando e exibindo MODULATION (MODULAR). Quando a temperatura ambiente for inferior ao set definido a estufa recomeçará a trabalhar com a potência definida no ecrã exibindo WORK (TRABALHO).

STAND - BY COM TERMÓSTATO SUPLEMENTAR (OPCIONAL)

FUNÇÃO STBY CONFIGURADA EM OFF (CONFIGURAÇÃO DE FÁBRICA)
Caso a função STBY não esteja ativada (OFF), se a estufa atingir a temperatura ambiente definida no termóstato suplementar (contato aberto) passará para o mínimo exibindo **MODULATION (MODULAR)**. Quando a temperatura ambiente for inferior ao set definido no termóstato suplementar (contato fechado) a estufa recomeçará a trabalhar com a potência definida no ecrã exibindo **WORK (TRABALHO)**.

FUNÇÃO STBY CONFIGURADA EM ON
Quando a função Stby está ativa (ON), ao atingir a temperatura ambiente definida no termóstato suplementar (contato aberto) procederá a se desligar após um atraso predefinido de série, exibindo **STAND - BY**.
Quando a temperatura ambiente for inferior ao set definido no termóstato suplementar (contato fechado) a estufa recomeçará a trabalhar com a potência definida no ecrã exibindo **WORK (TRABALHO).**

DELTA T

Esta função permite a configuração da histerese para o desligamento da estufa ***DELTA T OFF*** *(* set temperatura definida + a histerese Delta T OFF*)* e para o reacendimento da estufa (set temperatura definida + a histerese Delta T ON), caso não seja gerenciada por um termóstato externo.
O intervalo para o **Delta T ON/OF**F são: **OFF - 0.5 - 5.5°C**

SETTINGS			
	SET CLOCK	xx:xx - dd/mm/yy	Configuração hora e data
	LANGUAGE	ita-ing-fra-ted-spa	Set language (configurar língua)
	DISPLAY		Regulação do display
	STAND-BY	On/off	Habilitar ou desabilitar a função STAND BY
	DELTA T	OFF - 0.5 - 5.5°C	Regulação do DELTA T ON/OFF

Nota: a função DELTA T será exibida somente com o Stand-by ativo (ON).

FUNÇÕES SUPLEMENTARES

COMFORT (CONFORTO)

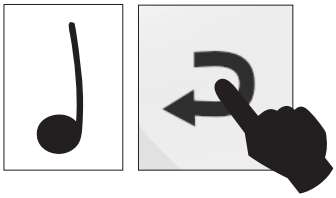

Esta modalidade reduz a velocidade da ventilação, priorizando a silenciosidade da estufa.

- Para ativar pressionar a tecla ↩ até a indicação no display ♩
- Para desativar pressionar a tecla ↩.

APÓS ATIVAR A FUNÇÃO COMFORT, A ESTUFA USARÁ SEMPRE A VENTILAÇÃO FRONTAL REDUZIDA.
AS CANALIZAÇÕES Z1 E Z2 PERMANECERÃO INDEPENDENTES.

LIMPEZA E MANUTENÇÃO

EXECUTAR AS INDICAÇÕES SEMPRE COM A MÁXIMA SEGURANÇA!

- Certificar-se de que a ficha do cabo de alimentação esteja desconectado do gerador porque o mesmo pode estar programado para ligar.
- Cada parte do gerador esteja fria.
- As cinzas estejam completamente frias.
- Garantir uma troca eficaz de ar do ambiente durante as operações de limpeza do produto.
- Uma limpeza escassa prejudica o funcionamento correto e a segurança!

MANUTENÇÃO

Para um correto funcionamento, o gerador deve ser submetido a uma manutenção ordinária por parte de um **técnico habilitado**, pelo menos uma vez por ano.
As operações periódicas de controlo e as manutenções devem ser executadas sempre por técnicos especializados, **habilitados** que operam em conformidade com a normativa vigente e com as indicações presentes neste manual de uso e manutenção

PROVIDENCIAR TODOS OS ANOS A LIMPEZA DO EQUIPAMENTO DE DESCARGA DE FUMOS, CANAIS DE FUMO E JUNÇÕES A "T" INCLUINDO AS TAMPAS DE INSPEÇÃO - SE HOUVER CURVAS E OS EVENTUAIS TRECHOS HORIZONTAIS! AS FREQUÊNCIAS DE LIMPEZA DO GERADOR SÃO APROXIMATIVAS! DEPENDEM DA QUALIDADE DO PELLET UTILIZADO E DA FREQUÊNCIA DE UTILIZAÇÃO.
PODE SER QUE TAIS OPERAÇÕES TENHAM DE SER REALIZADAS COM MAIOR FREQUÊNCIA.

LIMPEZA E MANUTENÇÃO A SEREM EFETUADAS PELO UTILIZADOR

As operações de limpeza periódica, conforme indicado no presente manual de uso e manutenção, devem ser executadas prestando o máximo cuidado depois de ter lido as indicações, os procedimentos e os intervalos descritos no presente manual de uso e manutenção.

LIMPEZA DAS SUPERFÍCIES E DO REVESTIMENTO
Nunca utilizar detergentes abrasivos ou quimicamente agressivos para a limpeza!
A limpeza das superfícies deve ser feita com gerador e o revestimento completamente frios. ´Para a manutenção das superfícies e das partes metálicas, é suficiente utilizar um pano humedecido com água ou com água e sabão neutro.
Se não forem respeitadas as indicações, podem danificar-se as superfícies do gerador e, por conseguinte, causar a perda de validade da garantia.

LIMPEZA DO VIDRO CERÂMICO
Nunca utilizar detergentes abrasivos ou quimicamente agressivos para a limpeza!
A limpeza do vidro cerâmico deve ser feita somente com o vidro completamente frio.
Para limpar o vidro cerâmico é suficiente utilizar um pincel seco e papel de jornal (diário) humedecido e passado nas cinzas.
No caso de vidro demasiado sujo utilizar exclusivamente um detergente específico para vidros cerâmicos. Borrifar uma modesta quantidade num pano e utilizá-lo no vidro cerâmico. Não borrifar o detergente ou qualquer outro líquido diretamente no vidro ou nas vedações.
Se não forem respeitadas as indicações, podem danificar-se as superfícies do vidro cerâmico e, por conseguinte, causar a perda de validade da garantia.

LIMPEZA DO TANQUE PELLET
Quando o tanque esvazia-se completamente, desligar o cabo de alimentação do gerador e remover primeiro os resíduos (poeira, cavacos etc) do tanque vazio, antes de proceder com o seu enchimento.

DIÁRIA

RASPADORES :
utilizar os raspadores realizando um movimento de baixo para cima (para os modelos equipados com raspadores superiores) ou puxando-os e empurrando-os (para modelos encastráveis e modelos equipados com raspadores frontais).
Nota: é preferível que a utilização dos raspadores seja feita com a estufa fria; se forem utilizados com a estufa quente recomenda-se a utilização de luvas adequadas para a proteção do calor já que podem tornar-se muito quentes.

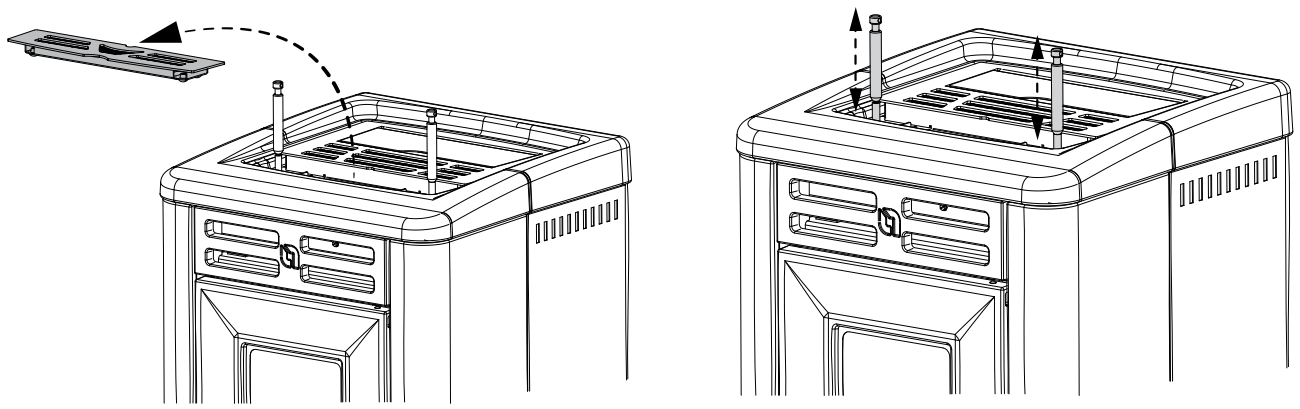

Abrir a porta - Limpar o vidro com pano húmido
Nunca pulverizar detergente diretamente sobre o vidro cerâmico ou qualquer outro líquido para a limpeza

LIMPEZA DA FORNALHA E DA CÂMARA DE COMBUSTÃO

1. Aspirar os resíduos presentes na fornalha
2. Remover completamente a fornalha do seu compartimento
3. Aspirar as cinzas do alojamento da fornalha e câmara de combustão (3.1)
4. Libertar, usando o atiçador de brasas fornecido, todos os furos presentes na fornalha.
5. Reposicionar a fornalha no seu alojamento e empurrá-la contra a parede da fornalha.
6. Se estiver presente o recipiente de recolha de cinzas, aspirar o depósito de cinzas

NOTA: USAR UM ASPIRADOR ADEQUADO COM UM ESPECÍFICO RECIPIENTE DE SEPARAÇÃO DAS CINZAS RECOLHIDAS.

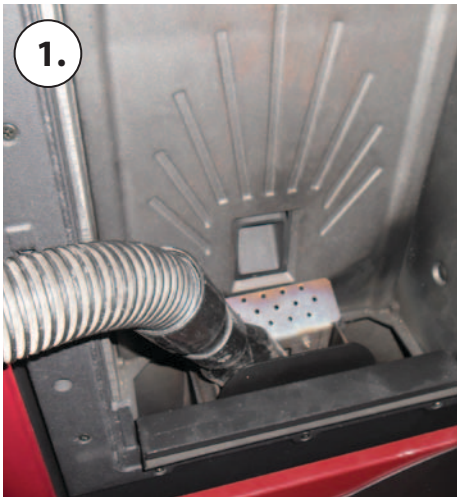

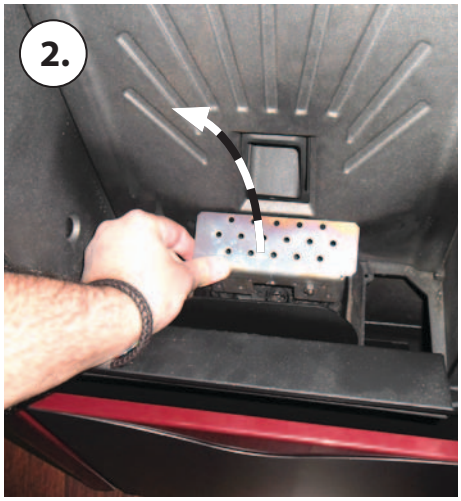

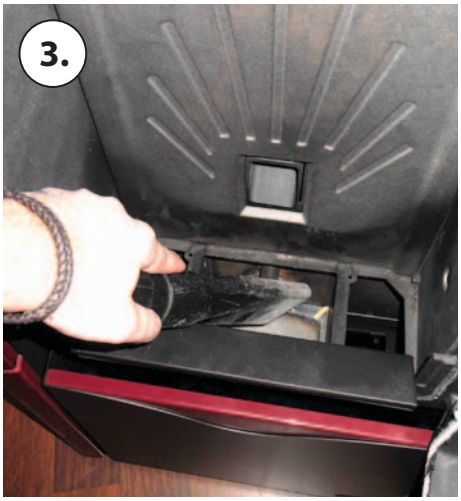

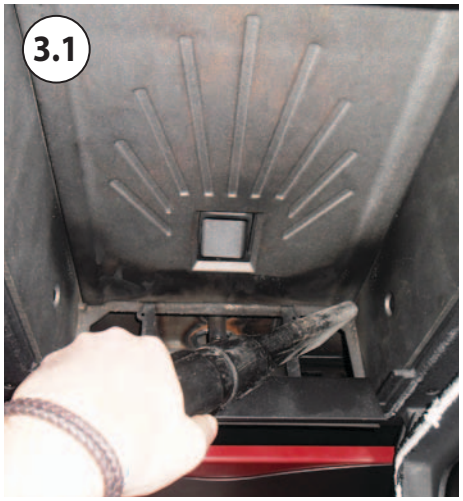

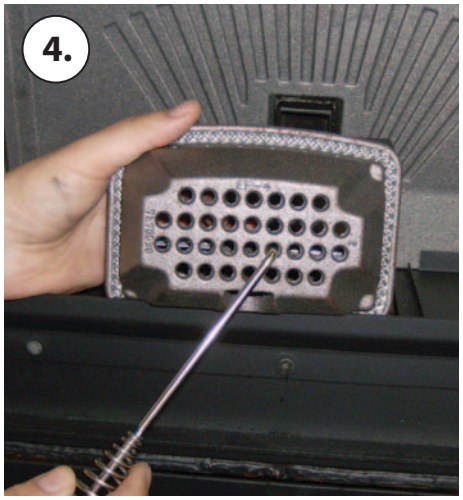

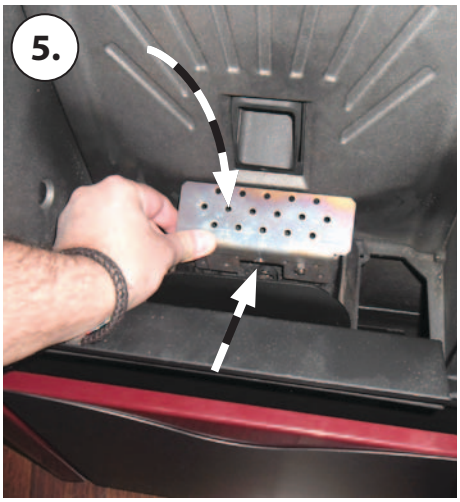

CADA 3/4 DIAS - SEMANAL

GAVETA DE CINZAS
Verificar cada 3-4 dias o conteúdo da gaveta de cinzas e esvaziar o conteúdo pelo menos uma/duas vezes por semana.
Onde previsto, abrir/remover a porta inferior.
Extrair a gaveta de cinzas removível e esvaziá-la em um contentor adequado.
Aspirar a zona em baixo do local de alojamento da gaveta de cinzas removível. Uma vez limpo, recolocar a gaveta removível e fechar/reposicionar a porta externa.
Algumas estufas têm o recipiente de recolha de cinzas diretamente na câmara de combustão, neste caso basta abrir a porta e aspirar diretamente as cinzas do recipiente.

MENSALMENTE

LIMPEZA DO PERMUTADOR TÉRMICO:
É necessário limpar, com frequência mensal, a câmara dos permutadores de calor porque a fuligem depositada na parte posterior da parede da fornalha bloqueia o fluxo regular dos fumos. , penalizando o desempenho e o regular funcionamento da estufa.
Abrir a porta para aceder à câmara de combustão. Remover completamente a fornalha do seu alojamento.
Remover o rodar, conforme o modelo, o trinco superior (A) os parafusos (B) ou a trava da parede (C) da parede da fornalha (D), extrair a parede da fornalha (E) e limpá-la, utilizando um atiçador de brasas e um aspirador adequado (F).
Completada a limpeza recolocar a parede da fornalha removível (D) e fixá-la novamente com os parafusos, rodando o trinco no sentido oposto ao usado para o remover ou reposicionando a trava da parede da parede da fornalha.
Reposicionar a fornalha no seu alojamento.

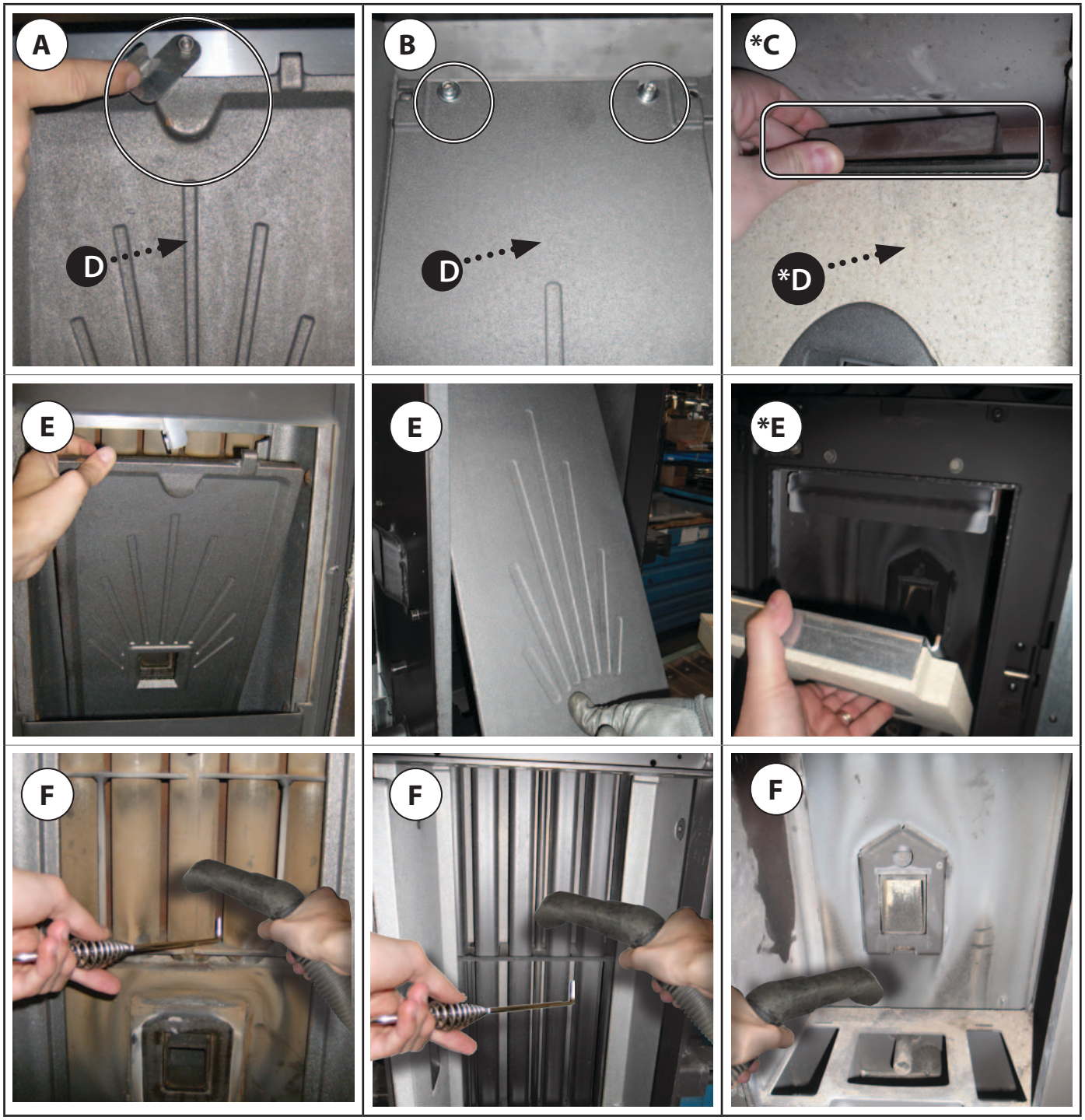

LIMPEZA POÇO INFERIOR (SE PRESENTE)

Alguns modelos de estufas têm um poço de inspeção atrás da gaveta de cinzas ou sob a câmara de combustão, neste caso basta abrir removendo os parafusos de fixação e aspirar diretamente as cinzas no seu interior.

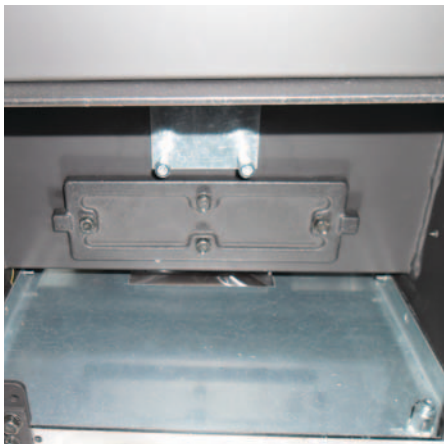

* nos modelos predispostos.

MANUTENÇÃO ORDINÁRIA REALIZADA POR TÉCNICOS HABILITADOS

A manutenção ordinária deve ser realizada pelo menos uma vez por ano.
Por utilizar pellet como combustível sólido, o gerador precisa de uma intervenção anual de manutenção ordinária que deve ser feita **por um Técnico habilitado, utilizando exclusivamente peças sobressalentes originais.**
O não cumprimento pode comprometer a segurança do aparelho e pode determinar a invalidação da garantia.
Ao cumprir as frequências de limpeza reservadas ao utilizador e descritas no manual de uso e manutenção, garante-se que o gerador tenha uma combustão correta no decorrer do tempo, evitando eventuais anomalias e/ou maus funcionamentos que podem requerer intervenções maiores do técnico. As solicitações de intervenções de manutenção ordinária não estão incluídas na garantia do produto.

GUARNIÇÕES DA PORTA, GAVETA PARA A CINZA E FORNALHA
As guarnições garantem a vedação hermética da estufa e, consequentemente, o seu bom funcionamento.
É necessário que sejam controladas periodicamente: se estiverem desgastadas ou danificadas será necessário substituí-las imediatamente.
Estas operações devem ser efetuadas por um técnico habilitado.

LIGAÇÃO À CHAMINÉ
Aspirar e limpar, com frequência anual ou sempre que necessário, a conduta de ligação à chaminé. Se houver trajetos horizontais será necessário retirar os resíduos antes que obstruam a passagem de fumos.

COLOCAÇÃO FORA DE SERVIÇO (FIM DA ESTAÇÃO)

No fim de cada estação, antes de desligar a estufa, é aconselhável esvaziar completamente o reservatório de pellet, aspirando eventuais resíduos de pellet e pós da parte interna.
Também é conveniente desligar o gerador da rede elétrica e, para maior segurança e principalmente na presença de crianças, remover o cabo de alimentação.
A manutenção ordinária deve ser realizada pelo menos uma vez por ano.

SE O CABO DE ALIMENTAÇÃO ESTIVER DANIFICADO, DEVE SER SUBSTITUÍDO PELO SERVIÇO DE ASSISTÊNCIA TÉCNICA OU POR PESSOA COM QUALIFICAÇÃO SEMELHANTE PARA EVITAR QUALQUER TIPO DE RISCO.

As imagens têm apenas uma função ilustrativa

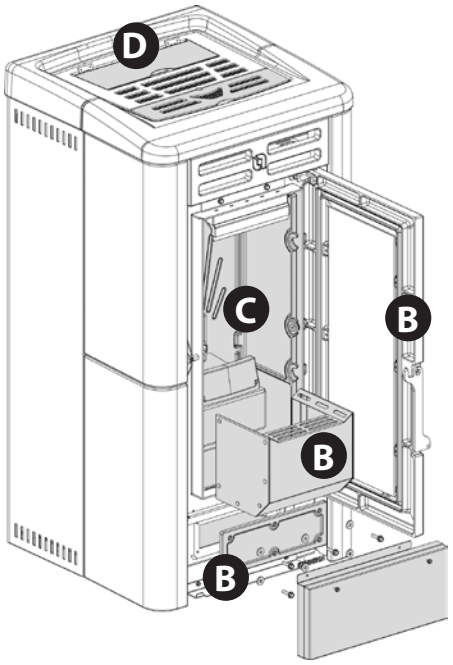

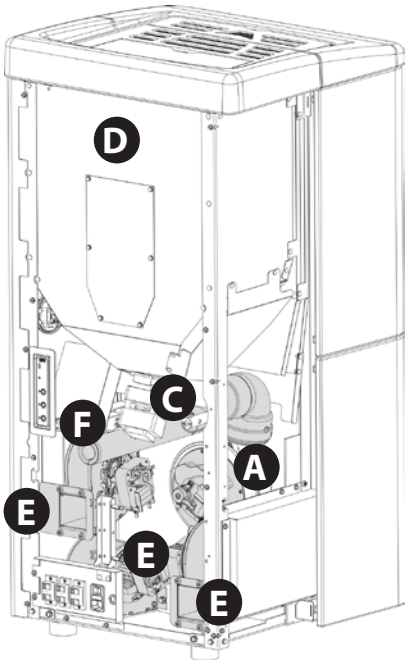

A	Motor fumos (desmontagem e limpeza das condutas de fumos), novo silicone nos pontos previstos
B	Guarnições das inspeções, da gaveta de cinzas e da porta da fornalha (substituir e aplicar silicone, onde previsto)
C	Câmara de combustão (limpeza completa de toda a câmara) e limpeza da conduta da vela de ignição
D	Reservatório (esvaziamento completo e limpeza)
E	Desmontagem do ventilador do ar ambiente e remoção de pó e de detritos eventuais de pellets
F	Verificação do tubo de aspiração do ar e limpeza do sensor de fluxo

As imagens têm apenas uma função ilustrativa

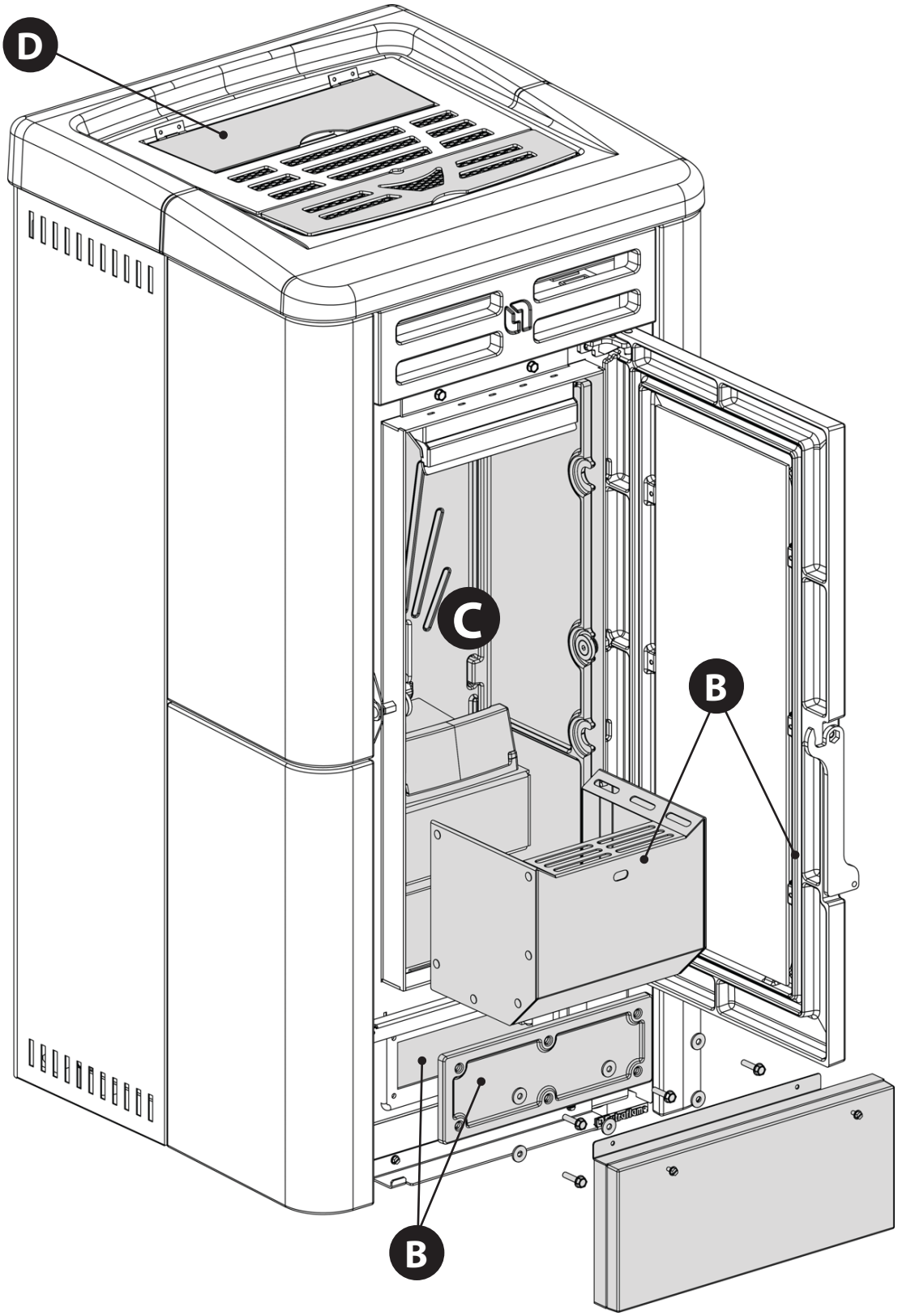

A	Motor fumos (desmontagem e limpeza das condutas de fumos), novo silicone nos pontos previstos
B	Guarnições das inspeções, da gaveta de cinzas e da porta da fornalha (substituir e aplicar silicone, onde previsto)
C	Câmara de combustão (limpeza completa de toda a câmara) e limpeza da conduta da vela de ignição
D	Reservatório (esvaziamento completo e limpeza)
E	Desmontagem do ventilador do ar ambiente e remoção de pó e de detritos eventuais de pellets
F	Verificação do tubo de aspiração do ar e limpeza do sensor de fluxo

As imagens têm apenas uma função ilustrativa

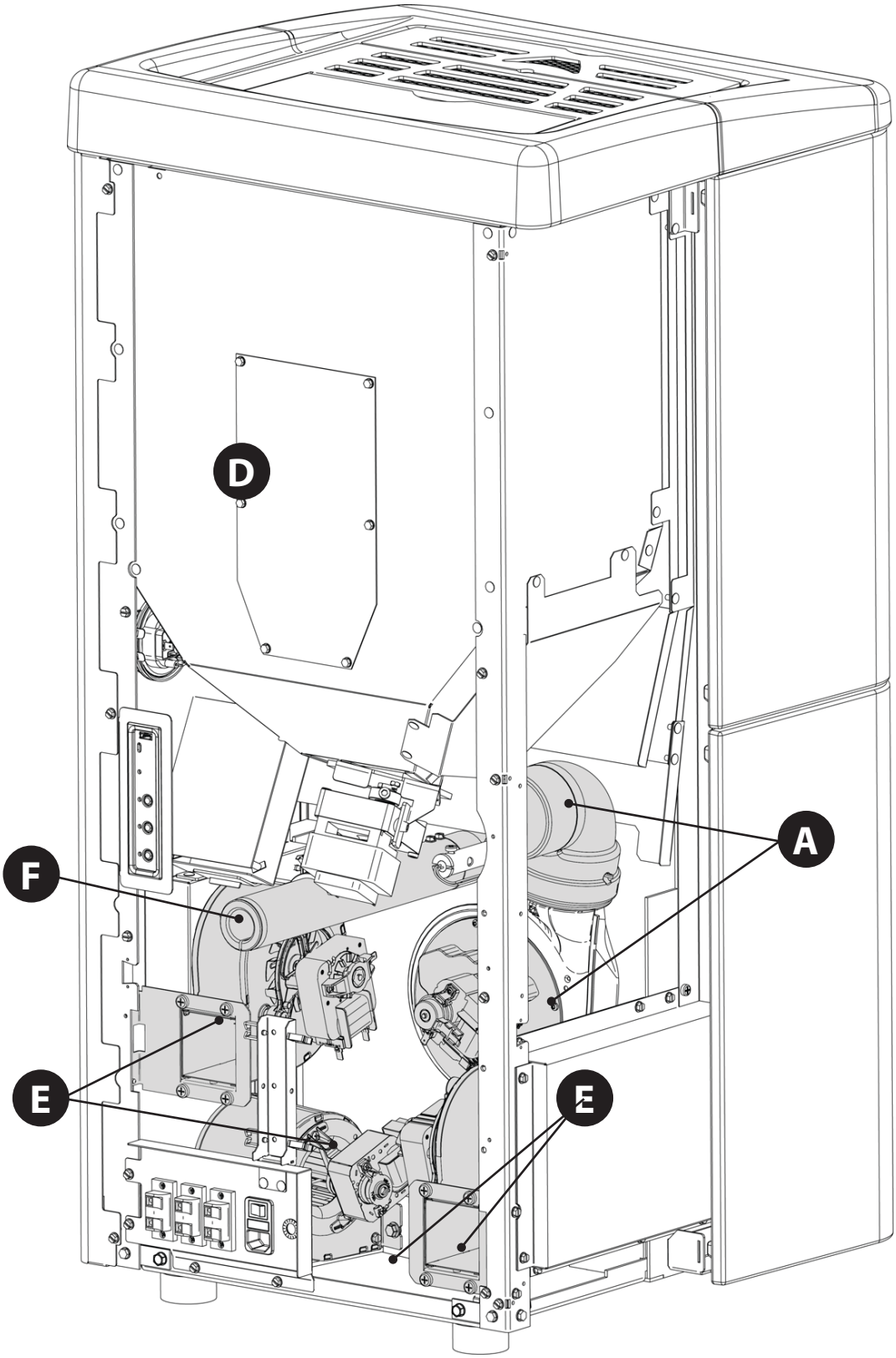

A	Motor fumos (desmontagem e limpeza das condutas de fumos), novo silicone nos pontos previstos
B	Guarnições das inspeções, da gaveta de cinzas e da porta da fornalha (substituir e aplicar silicone, onde previsto)
C	Câmara de combustão (limpeza completa de toda a câmara) e limpeza da conduta da vela de ignição
D	Reservatório (esvaziamento completo e limpeza)
E	Desmontagem do ventilador do ar ambiente e remoção de pó e de detritos eventuais de pellets
F	Verificação do tubo de aspiração do ar e limpeza do sensor de fluxo

VISUALIZAÇÕES		
ECRÃ	**MOTIVO**	**RESOLUÇÃO**
OFF	Estufa desligada	-
START	A fase de start está em curso	-
PELLET FEEDING	A carga do pellet está em curso durante a fase de acendimento	
IGNITION	A fase de acendimento está em curso	-
BURNING	A fase de inicialização está em curso	-
OPERANT	A fase de funcionamento normal está em andamento	-
MODULATION	A estufa está a modular	-
BURN POT CLEANING	Está em curso a limpeza da fornalha	A limpeza automática (não na 1^ potência) da fornalha é efetuada após intervalos preestabelecidos de tempo de funcionamento contínuo.
FINAL CLEANING	Quando ocorre o apagamento da estufa, está em curso a fase de limpeza final que dura aproximadamente 10 minutos.	
STAND-BY	Estufa apagada por temperatura alcançada, a aguardar novo acendimento.	Para desativar a função de STAND-BY consulte o capítulo específico.
STAND BY EXT	Estufa desligada por causa de termóstato externo, pronta para novo acendimento	Para desativar a função de STAND-BY consulte o capítulo específico.
COOLING STAND-BY	Tenta-se um novo acendimento imediatamente após o apagamento da estufa	Quando a estufa efetua um desligamento é necessário aguardar o desligamento completo do motor de fumos e, em seguida, efetuar a limpeza da fornalha. Somente após a realização das operações de limpeza será possível ligar a estufa novamente.
COOL. STDBY - BLACK OUT	A estufa está a arrefecer-se por falta de energia elétrica.	Após terminada a fase de arrefecimento será efetuado o acendimento automático.
LOW-TA	Termóstato ambiente ajustado ao valor mínimo.	Nesta modalidade a estufa funciona somente na 1ª potência, independentemente da potência configurada. Para sair desta função é suficiente aumentar a temperatura ambiente através do botão 4 e pressionar sucessivamente a tecla 2.
HOT	O ajuste de temperatura ambiente atingiu o valor máximo.	A estufa funciona com a potência previamente definida, sem modular. Para sair desta função é suficiente abaixar a temperatura ambiente através do botão 4 e pressionar sucessivamente a tecla 1 de valor da temperatura.
SERVICE	Se esta mensagem aparecer, contactar o técnico autorizado a efetuar a limpeza ordinária do aparelho. Se tal limpeza não for efetuada, a mensagem aparecerá cada vez que o aparelho for ligado, mas sem interromper o funcionamento normal da estufa.	

ALARMES		
ECRÃ	**EXPLICAÇÃO**	**RESOLUÇÃO**
⚠	Indica a presença de um alarme.	Indica a presença de um alarme Apagado: indica que não há alarmes Intermitente: Indica a desativação do sensor de depressão. O alarme pode ser zerado somente se o motor de fumos parar e se foram transcorridos 15 minutos após a exibição do próprio alarme, através da pressão da tecla 1 por 3 segundos.
FUMES FAILURE	Avaria relacionada ao motor de expulsão de fumos.	As operações de restabelecimento devem ser efetuadas por um técnico autorizado.
FUMES PROBE	Avaria relacionada à sonda de fumos.	As operações de restabelecimento devem ser efetuadas por um técnico autorizado.
FUMES OVERTEMP AL.	A temperatura dos fumos ultrapassou o valor de 310°C	Verificar o fluxo de pellets (ver "Regulação da carga de pellets"). Certificar-se de que a máquina esteja limpa, inclusive todo o percurso dos fumos de exaustão. Evitar absolutamente de colocar panos sobre a máquina. Outras operações de restabelecimento devem ser efetuadas por um técnico autorizado.
CLEAN CHECK UP 1 - 2 **(1 = IN BURNING PHASE)** **(2 = IN OPERANT PHASE)**	O fundo da fornalha ou a câmara de combustão estão sujas. A porta não está fechada corretamente. A gaveta para cinzas não está fechada corretamente. O sensor de depressão está com defeito. A conduta de evacuação de fumos está obstruído. Instalação incorreta	Verificar se os furos do fundo da fornalha estão completamente livres. Verificar a limpeza da conduta de evacuação de fumos e da câmara de combustão. Verificar se a porta está hermeticamente fechada. Verificar se a gaveta para cinzas está hermeticamente fechada. Outras operações de restabelecimento devem ser efetuadas por um técnico autorizado.
DEPRESSION ALARM	O sensor mecânico de depressão disparou	Entrar em contacto com o centro de assistência
NO IGNITION	Não há pellets no reservatório. Calibração de carga de pellets não adequada. Instalação incorreta	Verificar a presença ou não dos pellets no reservatório. Regular o fluxo de pellets (consultar "Regulação da carga de pellets"). Verificar os procedimentos descritos no capítulo "Ignition". Outras operações de restabelecimento devem ser efetuadas por um técnico autorizado.
BLACK-OUT NO IGN.	Falta de energia elétrica durante a fase de acendimento.	Colocar a estufa em OFF com a tecla 1 e repetir os procedimentos descritos no capítulo "Ignition". Outras operações de restabelecimento devem ser efetuadas por um técnico autorizado.
NO PELLET	Durante a fase de trabalho a t° dos fumos ficou abaixo dos parâmetros de fábrica	Verificar a presença ou não dos pellets no reservatório. Regular o fluxo de pellets. Outras operações de restabelecimento devem ser efetuadas por um técnico autorizado.
COOLING STAND-BY	Tentativa de desbloqueio de alarme com estufa ainda em arrefecimento.	Todas as vezes que for mostrado um dos alarmes abaixo descritos a caldeira desliga-se automaticamente. A estufa bloqueia qualquer tentativa de desbloqueio de alarme durante esta fase e serão exibidas no ecrã, alternadamente, a própria mensagem de alarme e STAND-BY . O alarme pode ser zerado somente se o motor de fumos parar e se foram transcorridos 15 minutos após a exibição do próprio alarme, através da pressão da tecla 1 por 3 segundos.
DAMAGE DEPR SENSOR	Componente desligado ou avaria	Contactar a assistência
COMMAND AUGER ALARM	Funcionamento anormal carga pellet	Contactar a assistência

CONDIÇÕES DA GARANTIA

1. Os produtos Extraflame S.p.A. estão garantidos, no âmbito da comunidade europeia, por um período de 24 meses a partir da data de aquisição.
A aquisição deve ser provada por um documento fiscalmente válido entregue pelo revendedor (fatura-recibo, fatura ou guia de remessa) que identifique o produto adquirido e a data de aquisição e/ou entrega do mesmo.

ATENÇÃO: A presente garantia convencional não substitui a garantia prevista pelas normas europeias para proteção dos Consumidores.

A garantia convencional deve entender-se limitada ao território italiano e aos territórios no interior da Comunidade Europeia cobertos pelo serviço de centros de assistência técnica autorizados (verificar no site www.lanordica-extraflame.com)
Deve também entender-se delimitada territorialmente ao país de residência e/ou ao domicílio do consumidor que deve ser o mesmo onde tem a sede legal e/ou de negócios o vendedor do produto Extraflame S.p.A.
As presentes normas não se aplicam nos casos de aquisição do produto no âmbito de atividades comerciais, empresariais ou profissionais. Nestes casos a garantia do produto será limitada a um período de 12 meses a partir da data de aquisição.

GARANTIA ITÁLIA

O que fazer em caso de anomalia no funcionamento do produto:
Consultar o livro de instruções para se certificar de que a anomalia não pode ser resolvida com a correta aplicação das funções do próprio produto. Certificar-se de que a anomalia esteja abrangida pela tipologia de anomalias cobertas pela garantia; caso contrário, o custo da intervenção ficará totalmente a cargo do consumidor. No pedido de intervenção do Serviço de Assistência ao Centro de Assistência Autorizado, indicar sempre: - o tipo de anomalia - modelo do aparelho - endereço completo - número de telefone

GARANTIA EUROPA

O que fazer em caso de anomalia no funcionamento do produto:
Consultar o livro de instruções para se certificar de que a anomalia não pode ser resolvida com a correta aplicação das funções do próprio produto. Certificar-se de que a anomalia esteja abrangida pela tipologia de anomalias cobertas pela garantia; caso contrário, o custo da intervenção ficará totalmente a cargo do consumidor. Peça a intervenção do Serviço de Assistência ou o endereço do centro de assistência técnica autorizado ao vendedor indicando sempre: o tipo de anomalia, modelo do seu aparelho, endereço completo e número de telefone

Para a anomalia de conformidade manifestada nos primeiros 6 meses de vida do produto, o consumidor tem direito à reparação da anomalia sem nenhuma despesa.
Do sétimo ao vigésimo quarto mês, caso tenha sido confirmado um vício de conformidade, o consumidor deverá suportar o custo da chamada enquanto que o vendedor continuará a encarregar-se do custo da mão de obra e de eventuais peças funcionais utilizadas.

2. Caso a anomalia detetada seja atribuível a condições e/ou eventos externos tais como, apenas a título exemplificativo e não exaustivo, capacidade insuficiente das instalações; errada instalação e/ou manutenção efetuada por pessoal desprovido dos requisitos previstos pela legislação em vigor no país de residência do consumidor; negligência; incapacidade de uso e má manutenção por parte do consumidor, relativamente ao indicado e recomendado no livro de instruções do produto, que constitui parte integrante do contrato de venda, perde validade a presente garantia.
Não estão também incluídos na presente garantia os danos sofridos pelo produto na ausência de causas que foi provado serem atribuíveis a vícios de fabrico. Da mesma forma estão excluídos da presente garantia os vícios atribuíveis ao incorreto funcionamento da conduta de exaustão, nos termos da legislação em vigor no país na altura da aquisição, assim como todas as anomalias do produto devidas a negligência, rotura acidental, violação e/ou danos de transporte (riscos, mossas, etc.), intervenções executadas por pessoal não autorizado e outros danos causados por erradas intervenções do consumidor na tentativa de remediar a avaria inicial.
Estão excluídos da garantia os seguintes materiais de consumo: as guarnições, os vidros cerâmicos ou temperados, os revestimentos e grelhas de gusa, materiais refratários (ex. Nordiker ou outros), as peças pintadas, cromadas ou douradas, os elementos de ladrilhos, os puxadores, o braseiro e os respetivos componentes. Nos produtos Idro o permutador de calor está excluído da garantia caso não seja instalado um adequado circuito anticondensação que garanta uma temperatura de retorno do aparelho de pelo menos 55 graus. Em geral estão excluídos da garantia todos os componentes externos ao produto nos quais o consumidor pode intervir diretamente durante a utilização e/ou manutenção, ou que possam estar sujeitos a desgaste, e/ou a formação de ferrugem, manchas no aço devidas à utilização de detergentes agressivos.
Em caso de sinalização de anomalias não detetadas em fase de verificação por parte de um técnico autorizado, a intervenção ficará totalmente a cargo do consumidor.

3. Caso não seja possível repor a conformidade através da reparação do produto/componente, proceder-se-á à substituição, deixando inalterados a validade e os termos de garantia adquiridos no ato da aquisição do produto/componente a substituir.

4. A Extraflame S.p.A. declina qualquer responsabilidade por eventuais danos que possam, direta ou indiretamente, ser causados a pessoas, animais e objetos, em consequência da inobservância de todas as prescrições indicadas no livro específico de instruções e inerentes sobretudo às advertências sobre a instalação, uso e manutenção do produto, descarregável também do site internet.

5. Estão excluídos da garantia as intervenções para a calibração e/ou regulação do produto relativamente ao tipo de combustível ou outro.

6. Caso o Produto seja reparado num dos Centros de Assistência Técnica Autorizados indicados pela Extraflame S.p.A. e no caso de substituição do produto, o transporte será gratuito. Caso o técnico tenha capacidade de reparar o produto ao domicílio do utilizador e este recusar, o transporte para o laboratório e a entrega serão, então, a seu cargo.

7. Decorrido o prazo de 24 meses de garantia, cada intervenção de reparação será totalmente a cargo do consumidor.

8. Em casos de controvérsias, o tribunal judicial exclusivamente competente é o tribunal da sede legal da Extraflame S.p.A. - (Vicenza-Itália)

OUTRAS ADVERTÊNCIAS

- Utilizar exclusivamente o combustível recomendado pelo fabricante. O produto não deve ser utilizado como incineradora.
- Não utilizar o produto como escada ou estrutura de apoio.
- Não pôr roupa a secar em cima do produto. Eventuais estendais ou similares devem ser colocados a uma específica distância do produto. Perigo de incêndio e danos no revestimento.
- Toda a responsabilidade pela utilização imprópria do produto é totalmente do utilizador e isenta o Fabricante de qualquer responsabilidade civil e penal.
- Qualquer tipo de manipulação ou substituição, não autorizada, de peças não originais do produto, pode ser perigosa para a incolumidade do operador e ilibam a empresa de qualquer responsabilidade civil e penal.
- A maior parte das superfícies do produto está muito quente (porta, puxador, vidro, tubos de saída de fumos, etc.). É necessário, portanto, evitar entrar em contacto com estas partes sem o adequado vestuário de proteção ou os meios adequados, como por exemplo, luvas de proteção térmica
- É proibido fazer funcionar o produto com a porta aberta ou com o vidro partido.
- O produto deve ser ligado eletricamente a uma instalação munida de um eficaz sistema de ligação à terra.
- Desligar o produto em caso de avaria ou mau funcionamento.
- A acumulação de pellets não queimados no queimador após repetidas "falhas de ativação" deve ser removida antes de proceder à nova ativação. Controlar que o queimador esteja limpo e bem posicionado antes de ligar.
- Não lavar o produto com água. A água pode penetrar no interior da unidade e avariar os isolamentos eléctricos, provocando choques eléctricos.
- As instalações que não correspondam às normas em vigor, fazem caducar a garantia do produto, assim como o uso impróprio e a não execução da manutenção como prevista pelo fabricante.

Extraflame®

Riscaldamento a Pellet

EXTRAFLAME S.p.A. Via Dell'Artigianato, 12 36030 - MONTECCHIO PRECALCINO (VI) - ITALY
☏ +39.0445.865911 - 🖷 +39.0445.865912 - ✉ info@extraflame.it - 💻 www.lanordica-extraflame.com

MADE IN ITALY
design & production

Referência de fabricante reserva-se o direito de alterar as características e os dados do presente documento, em qualquer momento e sem aviso prévio, para melhorar seus próprios produtos.
Portanto, este manual não pode ser considerado um contrato que possa produzir efeitos em relação a terceiros.